EXTRACT

From the Minutes of a Meeting of the Water Committee.

Held on the 12th. of June. 18 94

SUBMITTED and READ,

A report from the Superinte-ndent showing the water rates charged hand laundries, principally chineese, and recommen--ding that the rates be increased, as at present they are not sufficiently taxed.

RESOLVED,

That the Superintendent obtain the City Attorney's opinion as to whether the Commit--tee has the power to increase or impose a special rate on these laundries.

(CERTIFIED)

Frank Davis

Secy. of Water Committee.

Archives de la Ville de Montréal

Law Department. Montreal, 16th June 1894. 189

To the Chairman and Members

of the Water Committee.

re Increased water-rates on hand-laundries.

Gentlemen,

In accordance with a resolution of your Committee I have examined the question as to whether you have the power to increase or impose a special rate on hand-laundries, and I beg now respectfully to report: that according to by-law No 65, the Water Committee has the right to fix the rate of water for purposes not specified in the tariff.

I do not see that laundries are specified in the water tariff, but in the same time I find that, since the year 1893, laundries doing business within the City limits have been charged for water-rates under the tariff of " stores, shops, offices or other places of business". - That interpretation may be wrong to a certain extent, as the supply of water for laundries is larger in quantity than for an ordinary store or shop.

Under the circumstances, I would advise your Committee, if you desire an increase of water-rates on

hand

Archives de la Ville de Montréal

hand-laundries, to have your decision embodied in the Water by-law by special amendment, so as to authorize the Assessors to put in the assessment-rolls the names of the keepers of these hand-laundries.

I have the honor to be, Gentlemen,

Your most obedient and humble servant,

L. T. Ethier

Joint City Attorney.

Archives de la Ville de Montréal

Re Increased water-rates on hand-laundries.

June/94

Archives de la Ville de Montréal

A CET ENDROIT SE TROUVAIT

UN RAPPORT SUR LES BUANDERIES

VOIR : 119-06-04-01

VM 47/4,9

GRAND FORMAT #62

Archives de la Ville de Montréal

35

Henri Crevier
asking to renew
lease of land
air Mullins Sh.

4/6/94

Montréal 17 Mai 1894

A Mes les comité de l'eau

je desire de louer
les dit lot que
je occupe actuellement
deux lot pour la
même constitution de
les année passé: située
sur la rue Mullin
en arrière de chez moi
du numéro 142. grand-
bruntz. notre serviteur

Henry Crevier

Archives de la Ville de Montréal

I have 20 cord Wood in the lot them two lots is no fence. I make fence my Self if you let let me have one lot for fiveteen dollars a years. I take one lots for $15.00
Kindly give me an early reply.

yours truly
Henry Crevier
144 Grand trunk St
City

Montreal 14 June 1894

Dear Sir
Water comittee
In reply to your letter of the 13th of june asking five dollards $5.00 per month
Dear Sir I not able to pay that price. I accupied the two lot only three month in a years. please Sir tel me Went you Want the two lots

Archives de la Ville de Montréal

Henri
Grenier
June/94

Archives de la Ville de Montréal

ESTABLISHED 1879

Paint should protect the property it covers; hitherto only a thin layer of pigment and dried oil (if made thicker it peeled off) it has been incompetent,

We have made paint to have an affinity for and become part of the surface of metals.

To enter and go down into the grain of wood.

To have incorporated into it, substances which have an historical record of thousands of years for protecting material put under ground.

The F. J. Nash Manufacturing Company,

Incorporated under the Laws of the State of New York.

LIQUID PAINTS IN BARRELS ONLY.

OFFICE AND FACTORY AT

NYACK-ON-THE-HUDSON, NEW YORK.

Modern construction demands a large variety of material (differing widely in its nature) put in all sorts of situations and exposed to all sorts of influences.

No one general paint can protect it.

We make special paints for you, for your particular work, and make them exactly the same every time.

☞ If you wish a credit please send us your references. We will not accept or give any Commercial Agency rating or report.

Nyack-on-the-Hudson, June 4th, 1894

The City Council,

Dear Sir:-

When the electric energy leaves the car wheel it goes into the rail and while good large return copper wires properly insulated will take most of it back to the power house, yet there will always be some leakage into the ground from the rail, UNLESS THE WHOLE RAIL ITSELF WAS INSULATED, WHICH IS IMPOSSIBLE. Electrolysis of iron pipes and lead pipes has been shown to have been actively going on where the electric energy that entered the pipes was only one-sixtieth of a volt and a scarcely perceptible amperage. It is this light current that leaks out and will leak out from the rail under the best possible present methods of construction that causes the electrolysis of to-day. One coat of our Red Lead Graphite and Iron paint (trade mark) becomes part of the metal surface of any pipe to which it may be applied. It never can be removed. A coat of our insulating paint The Dip Brand over that will prevent the entrance of any current of electricity into the pipe. A coat over that of our Bees Wax Brand of paint will preserve the pipe and the two other coats of paint covering it for an indefinite period of time. It contains substances which have preserved material put under ground in the ruins of ancient Cities, and in old graves for anywheres from 2000 years up, and preserved that material perfectly from any change whatever.

Will be glad to give you any further information you may ask.

Yours respectfully,

The F. J. Nash Mfg. Co.,

Nyack-on-the-Hudson,

New York.

Archives de la Ville de Montréal

The F. J. Nash Manufacturing Co. offering a paint for the protection of pipes against currents from electricity.

Water Committee

Presented to Council 11 June 1894
Presente au Conseil 18

Referred to Water
Renvoye a .....

Archives de la Ville de Montréal

To The Chairman and
Members of the Water Committee

Gentlemen

The Strip of Land
You Rented me Last June
at the Entrance of the
old Aqueduct, I have not
been able to use yet.
I have built a fence on
both Sides of the Aqueduct
at a Cost of $90.00, but on
account of the Corporation fence
being down I cannot use it
Gentlemen ~~I~~ You would Oblige
me if you would have
the Fence put in order,
I remain Your Obedient
Servant Jos Varin

Archives de la Ville de Montréal

Wm Parker —
Is Supt. to attend
to the matter —
17/6/94

Archives de la Ville de Montréal

Letter of June 11th/94
from Montreal Cold Storage
& Freezing Co. handed
to Ald Tactigan to go
before the Finance
Committee with

14 June/94

Archives de la Ville de Montréal

The Medical
Cold Storage
Freezing Co
12 June/94

Archives de la Ville de Montréal

Date de la nomination 1890	Motion de l'echevin	nom de la personne	A quelle position	Remarques
Mai 30	Ech.Grenier	A.E.Gaudry	Tourne clef	Maintenant destitue
Juin 27	do	A.J.Hamelin	Guardian au Reper'r.	Destitue par le Comite de l'eau
Juillet 29	" Thompson	Jas.Farrell	Commis	Maintenant a l'atelier rue St Chs.Borromee
Nov.18	do	W.Cambridge	Assist.Contre Maitre	Assistant contre maitre
do	do	J.B.Guillemette	do do	Destitue par le surintendant services plus requis
do	do	Jas.McLaughlin	do do	do quelques temps apres
Dec 16	" Martineau	Geo.Goyette	do do	do par le surintendant,services plus requis
do	" Grenier	A.Marchand	Inspecteur	Employe maintenant comme messager du Surint.
Dec 30	do	A.B.Poitevin	Commis	Assistant Comptable
1891				
May 5	do	Jos.Bouthillier	Assist.Contre-Maitre	Destitue par le Surintendant,services plus requis
do	do	F.X.Laprairie	do do	Maintenant inspecteur de charbon
do	do	P.Harber	do do	do gardien a l'aqueduc
do	do	G.Grenier	do do	Destitue par le surintendant services plus requis
do	do	W.Nelson	do do	Employe a la pose des services
do	do	F.Savignac	do do	Maintenant tourne-clef a l'atelier rue Cadieux
do	do	R.W.Griffin	do do	do Inspecteur d'eau
do	do	S.Lafond Jr.	do do	do Assist.contre-maitre
do	do	Jas.Goulet	do do	do au service des fontaines publiques
do	do	P.McGoldrick	do do	do employe a l'atelier rue St Chs.Barromee
do	do	F.Keough	do do	do inspecteur de borne-fontaine
do	do	Jos.Labrecque	do do	do tourne-clef a l'Hotel de Ville
Mai 19	" Thompson	F.Baker	do do	do mesure les services etc
do	" Martineau	Henry Rous	do do	do inspecteur de boite de services
do	" Savignac	Henri Savage	do do	do sous-contre-maitre quartier St J.Bte.
Juin 2	" Shorey	A.Barbeau	Gardien special	Remercie apres le travail termine
do	Resolution	Peter Casserly	do do	Mort
do	do	A.Dubrule	Gardien	Maintenant a la "Press House"
Oct 29	Ech.Grenier	John Thompson	Insp.de borne font.	do a l'atelier,rue Grand Tronc
Nov 24	do	J.O.Brunit	Tourne-clef	do mesure les tuyaux en fonte que l'on pose
do	" Thompson	Jas.Conroy	Gardien de nuit	Destitue par le Surintendant,services plus requis
Dec 1	" Martineau	C.Pauze	Insp.de borne-font.	Maintenant a l'atelier rue St Chs.Barromee
Dec 14	" Thompson	L.Frechette		do Contre-maitre,atelier rue Cadieux
1892				
Avril 9	do	A.Longtin	Dessinateur	Suspendu par le Surintendant,Destitue par le Comite
Mai 17	" Cresse	V.Degrespre	Chequeur a l'atelier	Même me employ
do	" Thompson	C.Brosseau & A.Prieur	Dessinateurs	Mêmes emplois tous deux
Juin 14	" Savignac	R.Allaire	Messager	Destitue par le Comite
Juillet 19	" Dagenais	Joseph Silvin	Gardien Special	Même emploi

Archives de la Ville de Montréal

List of [illegible]
appointed by the
Committee —

1894. 8 June —

Archives de la Ville de Montréal

THE IMPERIAL STOP COCK.

CANADIAN PAT. No. 43506—JULY 1893.
UNITED STATES PAT. No. 509,628—NOV. 1893.

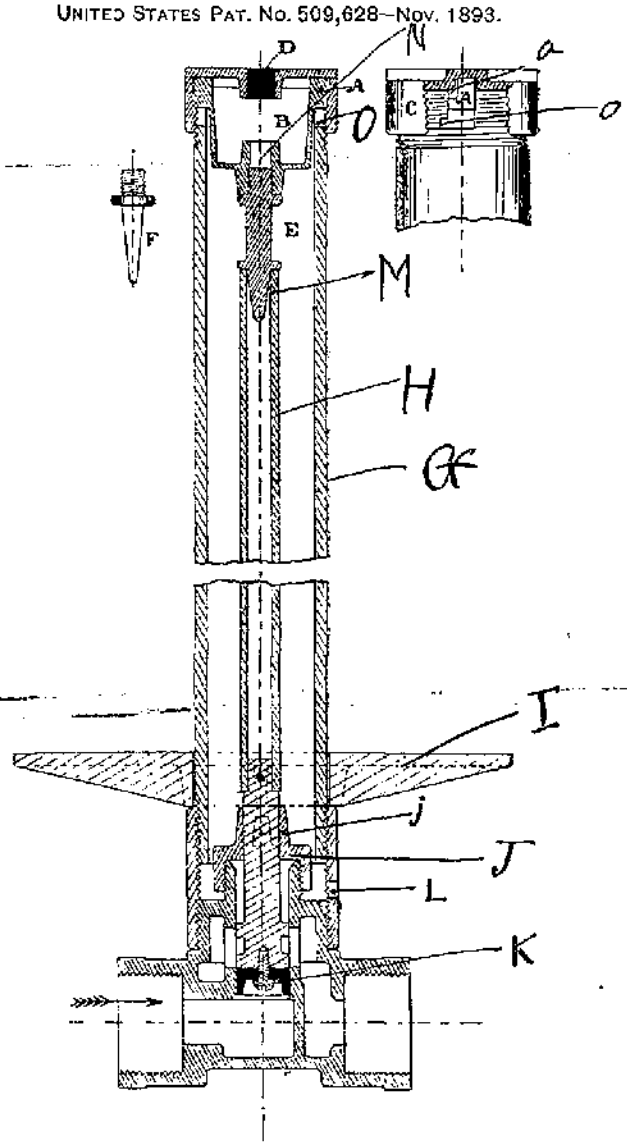

SECTIONAL VIEW SHOWING WATER SHUT OFF.

For prices and other information apply to

LEWIS SKAIFE,

New York Life Building,
MONTREAL.

Archives de la Ville de Montréal

THE IMPERIAL STOP COCK.

THE IMPERIAL STOP COCK combines many valuable features heretofore much needed, but never introduced.

Among which are the following :

1st. A lock top which effectually prevents tampering with the water supply, insuring corporations from being defrauded.

2nd. The operation of turning **on** or **off** being accomplished by the interchanging of a small brass plug, a perfect check can be kept on the man who is employed to do the work, by the number of plugs he brings back to the office being noted.

3rd. There are no heavy tools to be carried. The only one required being small enough to be easily carried in the coat pocket, along with the plugs for stopping or letting on the water.

4th. The only part that can get out of order is the leather bucket, or washer, which, from the small amount of work it has to do, should remain in good condition a long time. When, however, it has to be renewed, this can be done without digging up the stop cock; and herein the Imperial Stop Cock supplies a long felt want. **It can be repaired without being dug up.** Digging up or removing costs from $3 in a wooden sidewalk, to $12 in a permanent sidewalk. The Imperial Stop Cock saves all this expense, which, in large cities, amounts to **thousands of dollars annually.**

5th. The Imperial Stop Cock can be taken apart, and the internal parts removed to renew washer in a few moments time, by the aid of a specially constructed box-wrench, supplied to corporations at a nominal cost.

6th. From the way the Imperial Stop Cock is opened or closed, *i. e.* from its piston motion, no strain can come on the lead pipe joints, thus avoiding the leakage, so common with all other styles of stop cocks, caused by **"turning"** on and off.

7th. The durability of this stop cock is guaranteed. No part can rust or corrode, the whole being made of brass and rustless iron.

Price, F. O. B. Cars, Montreal,

Archives de la Ville de Montréal

TELEPHONE 45.

ROOM 707, NEW YORK LIFE BUILDING.

LEWIS SKAIFE,

ENGINEER & CONTRACTOR. - - MANUFACTURERS' AGENT.

MUNICIPAL SUPPLIES,

ALL KINDS OF MACHINERY.

Montreal, June 19 1894

REPRESENTING:

THE ST. GEORGE PATENTS CO., MONTREAL.

THE WARREN SCHARF ASPHALT PAVING CO., NEW YORK.

THE HAWLEY DOWN DRAFT FURNACE CO., CHICAGO, ILL.

THE NATIONAL PIPE BENDING CO., NEW HAVEN, CONN.

THE UNION WATER METER CO., WORCESTER, MASS.

Messrs. J. A. GRANT & CO., BOSTON, MASS. ENGINES, PUMPS, ETC.

Messrs. LEE & SEAMAN. TORONTO. WILLER SLIDING BLINDS.

THE IMPERIAL STOP COCK.

THE MESSENGER CHECK VALVE.

The Chairman & Members
Water Committee
Montreal

Dear Sirs

I enclose You circulars & discription of the Imperial stop cock. samples of which was supplied the department and put in to use over a year ago. Now that there is talk of renewing the Canney cock it would be well to look into the merits of the Imperial. (see circulars)

We quote for cock complete as shown in cut. $8.50 each nett.

When the great saving effected by using the Imperial is taken into consideration it would be cheaper than the cock now in use, at $5. This saving as shown in (cut 4) of circular would amount to on Montreal about $80.

Archives de la Ville de Montréal

TELEPHONE 345.

ROOM 707, NEW YORK LIFE BUILDING.

LEWIS SKAIFE,

ENGINEER & CONTRACTOR. - - MANUFACTURERS' AGENT.

MUNICIPAL SUPPLIES,

ALL KINDS OF MACHINERY.

Montreal, 189

REPRESENTING:

THE ST. GEORGE PATENTS CO., MONTREAL.

THE WARREN SCHARF ASPHALT PAVING CO., NEW YORK.

THE HAWLEY DOWN DRAFT FURNACE CO., CHICAGO, ILL.

THE NATIONAL PIPE BENDING CO., NEW HAVEN, CONN.

THE UNION WATER METER CO., WORCESTER, MASS.

Messrs. J. A. GRANT & CO., BOSTON, MASS. ENGINES, PUMPS, ETC.

Messrs. LEE & SEAMAN. TORONTO. WALLER SLIDING BLINDS.

THE IMPERIAL STOP COCK.

THE MESSENGER CHECK VALVE.

Trusting that you may favour me with an order. Knowing it to be no experiment.

I remain

Yours truly

Lewis Skaife

Archives de la Ville de Montréal

TELEPHONE 345. ROOM 707, NEW YORK LIFE BUILDING.

LEWIS SKAIFE,

ENGINEER & CONTRACTOR. - - MANUFACTURERS' AGENT.

MUNICIPAL SUPPLIES,

ALL KINDS OF MACHINERY.

Montreal, 189

REPRESENTING:

THE ST. GEORGE PATENTS CO., MONTREAL.

THE WARREN SCHARF ASPHALT PAVING CO., NEW YORK.

THE HAWLEY DOWN DRAFT FURNACE CO., CHICAGO, ILL.

THE NATIONAL PIPE BENDING CO., NEW HAVEN, CONN.

THE UNION WATER METER CO., WORCESTER, MASS.

Messrs. J. A. GRANT & CO., BOSTON, MASS. ENGINES, PUMPS, ETC.

Messrs. LEE & SEAMAN. TORONTO. WILLER SLIDING BLINDS.

THE IMPERIAL STOP COCK.

THE MESSENGER CHECK VALVE.

THE IMPERIAL STOP COCK.

DIRECTIONS FOR OPERATING.

THE top is locked by the engaging of the projections **A**, (on cup **B**) with the recesses on the underside of the cap **C**. The cup **B** is held against the underside of the cap **C**, by the pressure of the water on the bottom of the plunger **K**.

To unlock the Cap,—Drive in the lead plug **D** with small key, (plug falls into cup **B**). Insert key into square hole **N**. Press down till projections **A** touch bottom of recesses **O**, and turn to right, locking projections **a** in recesses **o**. This holds cup **B** down, and allows cap **C** to be screwed off by hand.

Now by inserting the key once more into square hole **N**, and turning to the left the cup **B** is disengaged and can be lifted out by hand, and the plugs **E** and **F** interchanged as desired.

F being shorter than **E**, allows the piston **K** to rise by the pressure of water, thereby opening stop-cock.

E being long, keeps piston down and water off, (as shown in cut.)

When the cup **B** and cap **C** are replaced, care should be taken to see cup is locked before replacing lead plug.

To Renew Plunger or Washer K.—The cap **C** having been taken off and cup **B** taken out. The long hollow key is slipped down over small tube **H**. The square hole in the end fitting on the square part **j** of cap **J**.

The small handle of the key is now turned to the right, which fastens the key to the pipe **H** at **M** when it is tapped.

The large handle is now used to unscrew the cover **J**, which releases the plunger **K**.

The key is now drawn out bringing with it the plunger, when a new washer can be put on. The plunger is replaced, and key detached from tube **H**. Cup **B**, cap **C** and lead plug **D** put back. The whole operation taking but a few minutes.

NOTE.—Care should be taken *not* to screw **J** on tight, it only acts as a stop for plunger and not as a stuffing box.

Of the remaining parts not before mentioned, **G** is the outside part pipe (or box), is 6 ft long. **L** is small vent to let out water. **I** is cast iron washer to prevent frost from lifting cock.

LEWIS SKAIFE.

Archives de la Ville de Montréal

49
Lewis Skaife
re Street Shop
Cock - Imperial
17/ July 1894

Archives de la Ville de Montréal

CABLE ADDRESS, CHISHOLM, MONTREAL.

BELL TELEPHONE, 253.

CHARLES J. CHISHOLM,
GENERAL AGENT & IMPORTER,
IRON, STEEL, TIN-PLATES,
METALS, &c.

11 HOSPITAL STREET,

Montreal, 10th July/94

To The Chairman

Water Committee, City Hall

Dear Sir/-

As my tender for Pig Lead sent to you a fortnight ago has not as yet been considered I hereby withdraw the same. The price was based upon a cable offer at that time but since then the values have altered. Please let me have my deposit.

Yours truly

C. J. Chisholm

Archives de la Ville de Montréal

42

Dr Johnston re
Water analysis

July 1894

Archives de la Ville de Montréal

TO THE CHAIRMAN

AND MEMBERS OF THE WATER COMMITTEE.

GENTLEMEN/

I beg to submit copy of letter sent to the Chairman of the Finance Committee on account of a statement he made regarding the money expended on removing hydrants, services etc:, on streets which the Road Department were altering, either by foot paths or by widening.

In order that all the Members of my Committee may know the exact position in which the whole matter stands, I may mention that a strict account of every possible detail in connection with this expenditure has been kept, and which can be seen at any moment in my office.

The whole respectfully submitted.

Superintendent M.W.W.

City Hall.

Montreal, July 6th 1894.

Archives de la Ville de Montréal

AU PRESIDENT

ET AUX MEMBRES DU COMITE DE L'EAU.

@*@*@*@*@*@*@ @*@*@*@*@*@*@*@ @*@*@*@*@*@*@ *@*@*@*@*@*@*@*@*@*@ @*

MESSIEURS/

Je vous soumets respectueusement une copie d'une lettre que j'ai ecrite au President du Comite des Finan-ces au sujet de certaines depenses qui ont ete faites pour changer les services, bornes fontaines etc:, dans les rues elargies par le Departement des Chemins, ou par des trottoirs faits par le meme.

Afin que tous les Membres Du Comite de L'Eau soient au courant de la question en litige, j'ai faits tenir un compte des despenses faite a ce sujet, que l'on peut voir a mon bureau.

Le tout respectueusement soumis.

Surintendant de l'Aqueduc.

Hotel-de-Ville.

Montreal, 6 Juillet, 189 4.

Archives de la Ville de Montréal

COPY. SUBJECT. Re changing of service cocks etc:.

2382.

Office of the Supt.of Water Works.

Montreal,July 5th. 1894.

Alderman Hurteau,

Chairman of the Finance Committee.

City Hall.

Dear Sir/

With regard to the conversation I had with you in connec-tion with the accusations that had been made in the Finance Committee, that the Water Committee's men were removing and changing the service cocks simply for the sake of making a change,and thus spending the money that had been granted for the repairing of the service cocks, and putting in new services opposite lots that were likely to be built shortly,on Streets that were being paved by the Road Department,and sidewalks that were being made permanent and widened,likewise the nece-ssitating the removal of water hydrants etc:, and also the statement you made regarding the service cocks that had been taken away from opposite your property 316 Sherbrooke Street. I herewith beg to attach you copies of reports from Foreman Lagace,and Foreman O'Fallon,which I trust will satisfy you that you have been at least misinformed on the subject,and that neither expenditure nor the inten-tion of not carrying out the desire of the Finance Committee with regard to doing the work that had been stipulated in my reports to the Water Department,and which was caused by the Road Department widen-ing streets etc:.

In connection with the amount of $5000.granted to the Water Com-mittee to carry our the necessary changes in the removal of hydrants services etc:. I beg to attach you another copy of the City Survey-or's letter on the subject,showing that the said amount can be paid from the surplus money granted to his Department for the widening of said streets and alterations of foot paths on the same, in which streets these expenditures have to be incurred. Therefore,it it is not a special amount asked for from either the loan or other Departmental moneys,but from the surplus which is granted to the Road Department for this very work. The total amount asked for was $11.895.64 to which the City Surveyor's letter refers to. Hence,I trust that you will be good enough to grant the balance of this money to finish these operations.

Yours truly,

(SIGNED) A.DAVIS, Supt.M.W.W.

Archives de la Ville de Montréal

COPIE.

SUJET. Changements de robinets etc:.

2382.

OFFICE DU SURINTENDANT DE L'AQUEDUC.

Montreal,5 Juiellet,1894.

Echevin Hurteau,

President du Comite des Finances.

Hotel-de-Ville,

Cher Monsieur/

Au sujet de la conversation que j'ai eue avec vous sur l'accusation faite au Comite des Finances,que les employees du Comite de l'Eau changeaient les robinets de service simplement pour aperer un changement et depensaient ainsi l'argent accorde pour reparer ces memes robinets,changer la position des bornes-fontaines etc:, ou pour poser des services aux lots sur laquelles les proprietaires se proposent de batir prochainement dans les rues ou le Department des Chemins doit paver ou faire des trottoirs neufs: et aussi au sujet des robinets de service qui furent changes vis-a-vis votre propriete,rue Sherbrooke,No. 716: permettez moi de vous transmettre les rapports des contre-maitres Lagace et Falion,qui,j'espere,vous demontreront d'une maniere satisfaisante que pour le moins vous avez eu de fausses informations a ce sujet et que le Departement des Chemins est la cause de toutes les depenses mentionnees dans mes rapports au Department de l'Aqueduc,par l'elargissement des rues etc:.

Pour ce qui regarde la somme de $5000. accordee au Comite de l'Eau pour executer les changements des bornes-fontaines,services etc:,permettez moi de vous soumettre une autre copie de la lettre de l'Inspecteur de la Cite,montrant que ces depenses peuvent etre payees par les Department des Chemins prises sur le surplus du credit qui lui a ete accorde pour l'elargissements des dites rues. Ce n'est pas donc une demande d'un credit speciale sur les umprunts ou autre branches d'administration.

L'Inspecteur de la Cite refere dans sa lettre a la somme de $11. 895.64 que nous avons demandee pour executer ces travaux. J'espere donc que vous aurez la bonte d'accorder le surplus de cette somme pour terminer ces travaux.

Votre respectueux,
(SIGNE) A.Davis.
Supt.de l'Aqueduc.

Archives de la Ville de Montréal

19 10-93. 24 pads Form 21.

Water Works Shop

No. 60, St. Charles Borromee Street

Montreal, July 3rd 1894

RECEIVED JUL 4 1894 SUPT'S OFFICE M. W. W.

A. Davis. Esq.
Supt. of Water Works
Dear Sir

In April last Mr St. George sent you a list of the streets where permanent sidewalks were to be made. You handed that list to me, ordering at the same time, to find out the repairs required I done so, and estimated the cost of same in a report addressed to you on May the 18th.

Later on you ordered me to do all necessary repairs before permanent pavement was laid, all defective pneumatic cocks, and all rotten and decayed boxes, were taken out and renewed according to orders.

You told me to day that Alderman Hurteau complains that pneumatic cocks were taken out uselessly opposite his lots on Sherbrooke Street. I am satisfied that no stop-cocks were changed or renewed unless they were broken or defective in any of the streets mentioned in Mr S. George list dated April 20th last.

Your obedient Servant
Chas. Lagace, Foreman
of

Archives de la Ville de Montréal

A J. Savignac, Ecuier, Echevin et membre du Comité de l'eau, de la Corporation de la Cité de Montréal.

Expose respectueusement Pierre Charles, de la Cité de Montréal, employé au département de l'eau, depuis au delà de vingt deux ans;

Que pendant tout ce long espace de temps, il a toujours donné ample satisfaction, à tous les supérieurs de son département, sous les ordres des quels, il a travaillé;

Que jamais une plainte, sous quelque rapport que ce soit, n'a été faite contre lui;

Que le trent'unième (31) jour du mois de Mai dernier, vers les cinq heures de l'après midi, étant occupé avec les nommés John Bail & Alfred Hétu, à travailler dans la Ruelle Fortification, à la recherche et visite des boites de l'eau, et précisément en face de la bâtisse, portant les Nos 207 & 209 Rue St Jacques, la quelle bâtisse, s'étend à la Ruelle Fortification et forme le même Bloc, appartenant au même propriétaire, il fut lancé, malicieusement et avec intention de lui causer de graves blessures, du haut de la bâtisse portant les dits Nos correspondant à la même ruelle, 4ème étage, une grosse bouteille, qui vint le frapper en plein sur la tête, l'étourdissant sur le coup et lui infligeant une blessure, qui aurait pu avoir de funestes conséquences;

Qu'ayant fait des investigations sur les lieux aussitôt revenu de son évanouissement et étourdissement, il constata, qu'au même étage indiqué de la dite bâtisse, il y avait dans la chambre, d'où la bouteille a été lancée, deux individus, qu'il suppose, sans pouvoir se tromper, être les auteurs du méfait, du nom de Thomas Beveridge, résidant au No 328 Rue Prince Arthur, et Charles Hale, le gardien de la bâtisse, d'où la bouteille est, partie;

Que vû, le cas énoncé ci-dessus, et n'ayant pas les moyens pécuniaires suffisants, pour poursuivre l'individu

ou les

Archives de la Ville de Montréal

ou les individus, auteurs de ce triste méfait, n'ayant qu'un mesquin salaire, pour pouvoir subvenir à sa subsistance personnelle, ainsi qu'à celle de sa nombreuse famille, toute en bas âge;

Il a cru bien de s'adresser à vous, Mr. Savignac, en vôtre qualité d'Echevin et membre du Comité de l'eau, dans l'espoir, que vous l'aiderez à venger, non seulement l'acte odieux commis à son encontre, mais à sauvegarder en même temps, les pauvres employés de votre département, qui se trouvent et pourraient se trouver exposés dans le même cas.

Et mieux plaise, pourvoir, pour la justice et l'équité dans les circonstances.

Montréal 30 Juin 1894.

Langlade Pierre Charles Pie

[illegible]

[illegible]

Archives de la Ville de Montréal

44 de 1894
Aqueduc
Correspondance de la
Commission

Montréal, 7 Juillet 1894.

A Monsieur le Président

et à Messieurs les membres du Comité de l'eau.

Messieurs,

Je possède une maison de douze logements aux Nos 3 à 25 de la ruelle Leduc, que j'ai construite en 1880 et dans laquelle j'ai introduit l'eau à mes frais par un tuyau d'un pouce communiquant avec le tuyau à l'eau de la rue St Dominique.

Comme ce tuyau d'alimentation est devenu insuffisant, je crois que le Comité de l'eau devrait se charger maintenant d'en faire poser un autre de plus grande dimension à ses propres frais.

Je vous prie donc, Messieurs, de faire poser un tuyau à l'eau de quatre pouces de diamètre sur la ruelle Leduc, sur une longueur d'environ cent cinquante pieds, à partir de la rue St Dominique, et vous me rendrez justice.

J'ai l'honneur d'être,

Messieurs,

Votre, &c.

(Signé) JOEL LEDUC.

Archives de la Ville de Montréal

[illegible]

repipes in
Leduc Lane
17/7/94

Archives Municipales de Montréal

Si vous vous dépossédez de ce document veuillez en prevenir sans retard.
L'ARCHIVISTE

If you give away this document, please advise, without delay the
ARCHIVIST

Archives de la Ville de Montréal

Montreal, July 16th 1894

I have remarked that quite a yearly loss to the revenue from Water Taxes is incurred by what might be called forced exemption, just now it would seem opportune to find a way of collecting them.—

They are caused by what is known in our Dept. (Water) as connection houses & blocks built of several flats or tenements having several branches connected inside from one service pipe and also rear blocks or houses connected in the same manner.— In all these cases the tenant whose service when shut shuts off all others connected,— when paying his tax and getting his water— opens the water for all others connected,— which may number from 2 all the way up to over 12.—

I knew a case where they all subscribed to pay the one tax, they were five in this case— Using legal means is not always successful or profitable— In the later built tenement houses or blocks the water rates are secured by each tenant or flat having its own branch & cock outside.— Another difficulty that occurs sometimes is in buildings where the air cocks are inside the house, it is known we could not shut, the tenant refusing the turn cock entrance, both these evils can be remedied if not by the Finance & Council it can by the Legislature. In this matter which is the cause of much loss, should you decide on getting a statement, I would gladly undertake to do it giving me the necessary authority, to question Turn Cocks, and look into such books as would help, I would give you a faithful statement.— If legislation is required no time should be lost, there may be considerable work, as a great part of the City has to be gone over my past experience in the water Dept. would be a help to me I hope Gentlemen you will favor me in this, which I look upon as very necessary work.— (Je suis desponible Maintenant a votre Service)

I am out of work since tuesday 3rd of this Month, being notified of my suspension on the afternoon of that day the reason given no money but I question the reasonableness or legality of such a proceeding I had my daily work to do, would be 5 Years in the Dept. next Sept. it is for you Gentlemen to see justice done in the matter I remain Gentlemen yours very respectfully

James S. Dixon
59 Park Avenue
City.

Archives de la Ville de Montréal

43

James S. Dixon
letter to Alds Penn
& hand to the
Committee
17 July 1894

Archives de la Ville de Montréal

J. R. SAVIGNAC
COMPTABLE,
142, Rue St-Laurent.

TELEPHONE 589

Montréal, 6 Août 1894

Mon cher Mr Savignac -

Je suis venu vous voir au sujet d'un tuyau à l'eau (main) que le Comité doit poser dans une nouvelle rue aboutissant à l'Av. DeLorimier (G. Ste-Marie) au dessus de la rue Ontario. Mr Davis m'informe qu'il a toutes les instructions nécessaires mais que depuis longtemps il n'a pas de tuyau et n'a pas d'argent approprié pour en acheter.

Vous avouerez que c'est une singulière position, et je viens vous prier de vouloir bien insister pour que des fonds soient mis à la disposition du Comité de l'eau pour que les Conduites d'eau nécessaires soient posées - et que vous portiez la question devant le Conseil à sa prochaine séance -

Vous comprenez que des dommages considérables vont s'en suivre; il va falloir ou fermer nos maisons, ou se procurer de l'eau des rues voisines à nos frais ce qui n'est pas toujours possible -

Bien à vous

Lucien Huot

Archives de la Ville de Montréal

L. 51 Huot
re Pipe regn
in certain
streets
13 Aug 1894

Archives de la Ville de Montréal

Subject: Re discontinuing payment of men at workshops.

Office of the

2487

Superintendent of Water Works,

Montreal, August 11th. 1894

To the Chairman,
and Members of the Water Committee,

Gentlemen,

I am obliged to call your attention to the attached letter received from the Comptroller, notifying that he will positively refuse to sign any more vouchers for the pay of our men who are employed at the following work:- Workshops, Hydrants & Meters. Consequently, I have been obliged to notify the men that although the work they are doing is absolutely necessary, yet there is no money to pay them, and I would like toe committee to take some action in the matter, as it is simply impossible to allow this necessary work to be left undone.

Very truly yours,

Superintendent M.W.W.

Archives de la Ville de Montréal

The City of Montreal

Finance Department. Comptroller's Office.

RECEIVED AUG 10 1894 SUPT'S OFFICE M. W. W.

Montreal 9th August 1894.

A. Davis Esqr
Superintendant
Montreal Water Works.

Dear Sir,

After much hesitation, I have certified the warrant for this week's pay of your department, but will positively refuse it another week if any part of said warrant is to be charged to some appropriation already exhausted.

Respectfully Yours

Olivier Dufresne
C.C.M.

Archives de la Ville de Montréal

Subject:

Office of the

Superintendent of Water Works,

Montreal, 11 Août 1894. 189

Au President,
et aux Membres du Comite de l'Eau.

Messieurs,

Je suis obligé d'attirer votre attention sur la lettre que j'ai regue du Controleur, ci-annexée, me notifiant que positivement, il refusera de signer tous mandats chargés aux items qui suivent, savoir:- Aux Ateliers, borne-Fontaines et Compteurs. En conséquence il m'a fallu avertir les hommes que, quoique l'ouvrage dont il sont à faire est des plus nécessaire, il n'y a pas d'argent pour les payer, et je désirerais que le Comité Prit des moyens immédiats afin de pourvoir à cette matière, car il est vraiment impossible de permettre que cet ouvrage demeure inexecuté.

Votre dévoué,

Surintendent de l'Aqueduc,

Archives de la Ville de Montréal

Cite de Montreal.

Departement des Finances. Bureau du Contrôleur.

Montreal, 9 Août 1894.

A.Davis Ecr.,

Surintendant de l'Aqueduc de Montreal,

Monsieur,

Après beaucoup d'hésitation j'ai certifié le mandât pour la paye des employés de votre Département pour cette semaine, mais positivement je refuserai de certifier celui de la semaine prochaine, si aucune partie de ce mandât est chargé à des appropriations déjà épuisées..

Votre respectueux,

Signe, Olivier Dufresne.

Archives de la Ville de Montréal

To the Water Committee.-

Gentlemen,

Your Sub-Committee appointed to inquire into the misunderstanding between Mr.H.Filteau,Accountant of the Department,and Mr.Marchand,messenger,which resulted in the suspension of the former by the Superintendent,--beg leave to report:-

That they met,this day,and examined Messrs.Filteau,Marchand and Poitevin,and that they obtained from them what they consider a true and thorough version of the misunderstanding in question;

That after due deliberation,they are of opinion that said misunderstanding can be attributed to a lack of harmony and spirit of co-operation among the different employees in the Department;that they consider that in an important office like the Water Department,harmony should never cease to exist among all the employees,in order that the affairs in general might not suffer;that the employees are not there to quarrel among themselves,but to accomplish their respective duties as efficiently as possible;

That your Sub-Committee beg to recommend and wish to urge upon the Committee to have it distinctly understood that such misunderstandings and conflicts as have arisen in the past among some of the employees of the Water Department,will not be tolerated in the future,and that all the employees must submit to the orders and instructions of the Superintendent,under pain of dismissal;

Archives de la Ville de Montréal

That in the present case,your Sub-Committee consider that Mr,Marchand is almost as much to blame as Mr-Filteau, but they are of the opinion that in a certain degree more blame can be attached to the latter than to the former,and in support of their contention,they beg to draw the Committee's attention to the judgment of the Acting-Recorder, who found Mr-Filteau guilty of assault and imposed upon him a fine accordingly;

Your Sub-Committee are not of the opinion that Mr-Filteau should be dismissed,and they recommend that he be reinstated forthwith,but they would urge upon your Committee to deprive him of one month's salary as a means of insuring his good behaviour in future.

The whole,etc.

Committee Room,
City Hall,
Montreal,13th.September,1894.

R Costigan.
J. P. Lavigueur

Archives de la Ville de Montréal

Au comité de l'Aquéduc.

Messieurs,

Votre sous-comité nommé pour tenir une enquête au sujet du malentendu survenu entre M.H.Filteau,comptable du département,et M.Marchand,messager,à la suite duquel malentendu M.Filteau a été suspendu par Mxle Surintendant,--a l'honneur de faire rapport:-

Qu'il s'est réuni,ce jour,et a interrogé messieurs Filteau,Marchand et Poitevin,et qu'ilx en axk obtenu ce qu'il considére une version vraie et complète de l'affaire;

Qu'après avoir bien pesé la preuve faite devant ëui,il en est venu à la conclusion que le malentendu en question doit être attribué à un manque d'harmonie et d'esprit de coopération parmi les divers employés du département;qu'il considére que dans un bureau important comme le département de l'Aqueduc,l'harmonie ne devrait jamais cesser d'exister parmi les employés,de manière à ce que les affaires ne soient pas négligées;que les employés ne sont pas là pour se quereller ensemble,mais pour remplir leurs devoirs respectifs aussi efficacement que possible;

Que Votre sous-comité recommande que le comité fasse bien comprendre aux employés du département de l'Aqueduc que les malentendus et les conflits du genre de ceux qui sont survenus dans le passé ne seront plus tolérés,et que tous les employés devront se soumettre aux ordres et aux instructions du Surintendant,sous peine de démission;

Dans le cas actuel,Votre sous-comité considére que M. Marchand est presque aussi blamable que M.Filteau,mais il ne

Archives de la Ville de Montréal

est d'opinion que dans une certaine mesure ce dernier mérite plus de reproches que le premier,et à l'appui de sa prétention,il se permettra d'attirer l'attention du comité sur le jugement rendu par le recorder suppléant,qui a trouvé M. Filteau coupable d'assaut et lui a imposé une amende en conséquence;

Votre sous-comité n'est pas d'avis que M.Filteau devrait être destitué,et il recommande qu'il soit réintégré de suite,mais il croit qu'il serait à propos de le priver d'un mois de salaire afin qu'il ne soit pas tenté de recommencer.

Le tout,etc.

Chambre du comité,
Hôtel de Ville,
Montréal,13 septembre 1894.

Archives de la Ville de Montréal

MM. le Président & les membres
du Comité de l'Eau.

Messieurs,

Le neuf d'Avril
je me suis permis de vous écrire pour vous demander une enquête
sur les faits relatifs à ma querelle avec le Messager du bureau. me
croyant bien justifiable d'en agir ainsi, mais comme la chose peut vous
sembler inopportune et qu'après tout mon désir principal est de me voir
réintégrer dans mes fonctions dans des conditions acceptables, je vous
prie humblement de considérer comme non avenue cette partie de
ma lettre ayant trait à l'enquête si les choses peuvent s'arranger
autrement, et de ne tenir compte que de la prière que je vous adres-
sais de faire en sorte que mon existence au bureau me fût rendue
plus supportable à l'avenir. A cette fin, voulez-vous me permettre
de vous demander qu'il soit mis à mon usage un coin quelconque
de la bâtisse où je sois laissé tranquille pour faire mon travail et
dont je puisse contrôler la température à ma convenance. Non que je
reconnaisse que je sois cause qu'il faille nous isoler, mais pour
faire cesser un état de choses qui, s'il se continuait, serait très
probablement la source de nouvelles difficultés — et je voudrais bien
n'avoir plus l'épée de Damoclès constamment suspendue au dessus
de ma tête.

Ce serait ici, Messieurs, l'occasion de vous faire l'historique de ma rélé-
gation dans la pièce que j'occupe comme bureau et de vous dire ce à quoi
j'y ai été assujetti depuis que j'y suis, mais ce serait trop long, et
je le ferai plus tard si vous jugez à propos de m'entendre.

A présent, Messieurs, quant aux causes qui ont amené
ma suspension, permettez-moi de vous dire que je n'ai absolument
rien à me reprocher, et je ne désire rien plus que de l'établir
pour conserver ma place, car on est parvenu ici à me faire
une réputation telle, qu'il me serait difficile aujourd'hui de me
présenter quelque part pour obtenir de l'emploi.

Veuillez me pardonner la longueur de cette lettre
et me croire

Messieurs,

Votre très humble serviteur
H. Filteau.

Montréal 6 Septembre 1894.

Archives de la Ville de Montréal

Montréal, Hôtel-de-Ville 9/8/94

M.M. le Président et les Membres
du Comité de l'Eau.

Messieurs,

A la suite de difficultés survenues entre le Messager Marchand et moi, le Surintendant m'a suspendu de mes fonctions, sans même m'entendre; et, comme je ne puis sans protester rester sous le coup d'une telle injustice, je vous prie respectueusement de vouloir bien me fournir les moyens de me justifier, en ordonnant qu'une enquête soit instituée, où M. Davis devra apporter de bonnes raisons à l'appui de sa conduite arbitraire à mon égard. J'ai tout lieu de croire que le résultat de cette enquête me sera favorable; d'abord en me faisant réinstaller dans ma place de surintendant, en faisant disparaître une bonne fois pour toutes de malheureux malentendus qui finissent par me rendre insupportable la vie au Bureau et me gênent dans l'accomplissement de mes devoirs.
Si M. Davis prouve que je puis la cause directe des désordres qui existent dans le Département, je me soumets d'avance à en subir les conséquences.

Avec l'espoir que vous voudrez bien accorder à ma humble requête l'attention qu'elle mérite, je demeure,

Messieurs,

Votre très humble et très obéissant serviteur,

A. Villeneuve,

Comptable du Département de l'Aqueduc

Archives de la Ville de Montréal

Compte de Mr.John McDougall pour $8,000.

Bureau du Surintendant
de
L'AQUEDUC
****

xxxxxxxxxxxxxxxxxxxxxxxxxxxxxxxxxxxxxxxxxxxxxxxxxxxxxxxxxxxxxxxxxxxxxxxxxxxxxxxxxxxxx

AU PRESIDENT
ET MEMBRES DU COMITE DE L'EAU.

xxxxxxxxxxxxxxxxxxxxxxxxxxxxxxxxxxxxxxxxxxxxxxxxxxxxxxxxxxxxxxxxxxxxxxxxxxxxxxxxxxxxx

MESSIEURS,

Je vous envoie ci-inclus un compte de Mr.John McDougall pour $8,000. en accompte sur le montant de son contrat.

J'ai personnellement examiné les materiaux sur notre terrain, lesquels consistent en roues horizontale avec coudes, connexions etc.; aussi "Water ends", bielles, traverses etc.

Je suis convaincu que le compte rendu de Mr.John McDougall est correct et je recommande que le montant qu'il demande lui soit accordé.

Votre respectueux,

Surintendant de
L'Aqueduc.

Archives de la Ville de Montréal

Supt 57 Report re
request of Mr Dougar
for $8.000.00 on a/c
of contract for New
Turbine
25/7/94

Archives de la Ville de Montréal

MONTREAL, 2nd.October, 1894.

Ald. Costigan,
Chairman,
Water Committee,
Montreal.

Dear Sir:-

I have started building on lot 494 which fronts on Esplanade Avenue and runs through to St Urbain Street, but am stopped owing to the water main not being laid on St Urbain Street. A number of other parties are also desirous of building and are only waiting for the water to be put in. We do not ask that the water mains be laid on Esplanade Avenue, but that the main that now runs up St Urbain Street to Rachel Street be extended, for this year at least, as far as my lot, which is, I think, a distance of between three hundred and four hundred feet It would be a great inconvenience to me if the main is not placed on St Urbain Street at once and I will be liable to damages from my contractor. I may state that the placing of a main there would not be expensive work seeing that the street was recently excavated for a drain. I would feel greatly obliged if you would give instructions to have the work started at the earliest possible moment.

Yours truly,

Pierre Labelle

Archives de la Ville de Montréal

60

Pierre Labelle
asking man to be
extended in St
Urbain St.
2 Oct/94

Archives de la Ville de Montréal

EXTRACT

From the Minutes of a Meeting of the City Council

Held on the 8th October 1894

Submitted & read the following copy of petition from coal merchants calling the attention of the Council to the advertisement calling for new tenders for steam coal signed by A. Davis, Supt M.W.W.

The following petition was read:

To the Mayor and Members of the City Council:

Gentlemen,—We the undersigned coal merchants of the city of Montreal beg to call your attention to the advertisement calling for new tenders for steam coal signed by A. Davis, engineer superintendent of the Water Works. The tenders called for ask that "the coal be screned in Montreal" before delivery. We call your attention to this condition, which is entirely against the interest of the citizens of Montreal, as the labor involved in so doing adds much to the cost, and is not necessary when coal can be furnished at the mines. The screening at the mine is done by proper machinery specially adapted for that purpose.

We call your attention to the fact that, although a large quantity of coal is sold in Montreal for steam purposes, none is sold on the conditions laid down by Mr. Davis, the superintendent of the Water Works, namely, that the coal is to be screened in Montreal. The result of this stipulation, viz: for coal to be screened in Montreal, prevents many of our merchants tendering; and this deprives the city of advantageous competition.

The petition is signed by W. M. Knowles & Co., Evans Brothers, Henderson & Lovelace, T. F. Moore & Co., D. Whelan, L. A. Lecours, J. O. Labrecque, Cousineau & Co.

Referred to the Water Committee (certified)

A. Gonthier
asst city clerk

Archives de la Ville de Montréal

Petition Coal Merchants

Presented to Council 8 Oct 1894

Presente au Conseil 18

Referred to Water

Renvoyé à .....

Archives de la Ville de Montréal

40% of slack.

As to all the other offers that we had, one was from F.Robertson, quoting Intercolonial coal at $4.50; one from Mr.Torrance of the 17th.Sept. quoting four different mines, one at $4.17, $4.55, $5.05 and $5.55, all run of mine. Next was one from Messrs.Evans Bros. of the 18th.Sept. quoting a $3.74 per ton, steam coal, simply run of mine; another from Mr.Baile quoting $5.60 for "Welsh" steam coal. One

that, after all has been stated, I am quite sure that my Committee will support me in what I have done in the interest of the City, as I am not in any way to blame for any losses as there has been none.

Another matter which I feel I must put on record also, is the question of the account of the two experts, Messrs.Vanier and Nicholson, for the testing of the New "Worthington" Engine.

I beg to state here, that these two gentlemen were appointed by the Committee to make the test and I was ordered to notify them of their appointment. It is true that the Committee passed a resolution at the same time of their appointment allowing for the test the sum of $20., but the Committee never instructed me to notify these gentlemen of the amount that they were to be paid, the whole resolution appeared in the Press at the time. I notified these two gentlemen of their appointment and asked them to reply in writing if they accepted, which they did, an I admit that I did not mention the amount not considering it necessary since it was not ordered to be mentioned, but I must state here, that I personally told both these gentlemen, Messrs.Vanier & Nicholson, in conversation with them before I had received their letter of acceptance, that the amount voted by the Committee was very small, being only $200.00 But neither of them replied, but have admitted in presence of the Sub-Committee, that I did mention the amount voted by the Committee.

The whole detailed statement made in this report is perfectly just and correct in every word to which I am prepared to make an affidavit, and if it can be called an error in not having stated in my notice sent to these gentlemen, the amount voted by the Committee, it can

Archives de la Ville de Montréal

only be considered a slight error after all, as I feel quite certain that in this case also the city has lost nothing, because experts had no intention of ever making such a test for $200.00, and whether the amount had been stated in the notice or not, the amount would not have been changed. The facts being that some six years ago when the Gilbert Engine which cost $20,000. was tested, the amount paid to the experts for such test was $1,000.00 and for the testing of an Engine costing

two water, and one of the most elaborate scientific test that could be made was carried out through all the details possible in order to find out any weakness or any want of performance of this machine which was not perfectly in accordance with the contract, and a very voluminous report has been presented to your Committee which you have accepted.

I have made the above report for the purpose of having facts upon record and to prevent any misguiding and misunderstanding by any of the Aldermen, particularly those who have not had opportunity of knowing the correct facts with the above matters, and may be misled by any crooked news, sometimes intentionally, from interested par-

Yours respectfully,

Superintendent M.W.W.

Archives de la Ville de Montréal

HIGH LEVEL PUMPING STATION.

Montreal, October 4th.1894.

...avis Esq.,
Supt.M.W.W.

Sir,

According to instruction I tested the "Welsh" Coal ...ished by Messrs.Cohen & ...wles in our regular way of working, with the following result:-

On October 2nd. (Cohen's Coal)

Water Pumped	1,369,126 Gals.
Coal used	5,587 Lbs.
Ashes out of Coal	379 "
Steam pressure	110 "
Time of pumping	10 Hours.

On October 3rd. (Knowles' Coal)

Water pumped	1,314,811 Gals.
Coal used	5,587 lbs.
Ashes out of coal	501 "
Steam pressure	100 "
Time of pumping	10 "

Water pumped by Cohen's Coal 1,369,126 Gals.
Water pumped by Knowles' Coal 1,314,811 "
54,315 Gals.

Showing 54,315 Gallons more water pumped in favor of Cohen's coal with the same quantity and same number of hours work.

Cohen's coal 379 lbs.
Knowles' " 501 " showing 122 lbs.more ashes in Knowles' coal. I found it difficult to keep up 100 lbs.of steam with Mr.Knowles' coal, whereas with that of Mr.Cohen's I kept up 110 lbs.of steam without any inconvenience. I also send you a sample of each coal without making any selection. I took the two nearest lumps from the pile. From the samples sent, you will see a difference in quality, Mr.Knowles' coal shows a quantity of foreign matter being duller in appearance.

Your obt.serv't.

(Signed) J.Coleman.

Archives de la Ville de Montréal

Chairman Waterworks Cy

Achat de Charbon, &c.

xoxoxoxoxoxoxoxoxoxoxoxoxoxoxoxoxoxoxoxoxoxoxoxoxoxoxoxoxoxoxoxoxoxoxoxox

AU PRESIDENT,
ET MEMBRES DU COMITE DE L'EAU.

xoxoxoxoxoxoxoxoxoxoxoxoxoxoxoxoxoxoxoxoxoxoxoxoxoxoxoxoxoxoxoxoxoxoxoxox

MESSIEURS,

Comme le public a été mis sous l'impression, par les journaux, que j'ai commis une erreur a l'égard de l'achât du charbon &c., je m'en fais un devoir de placer dans les régistres, un rapport sur cette matière, afin que la Presse, s'il est nécessaire, puisse donner au public un récit exact sur cette question de charbon en autant que j'y suis concerné, car je trouve que c'est très injuste a mon égard que d'avoir, particulièrement les journaux Français, publié des articles d'une manière calomnieuse et faisant quelque peu insinuation, ce qui est loin d'être agréable.

J'ai été blamé d'avoir acheté une trop grande quantité de charbon "Welsh" de Messieurs Cohen & Fils, et a un prix trop élevé. Tant qu'à cela, lorsque j'ai donné un ordre pour 200 tonnes de charbon "Welsh" je m'étais informé des différents Marchands de Charbon, par l'entremise du Secretaire, lequel m'a informé que nous ne pouvions avoir d'offre de personne, excepté de Messieurs Cohen & Fils. Après avoir examiné le charbon j'ai decidé de donner un ordre pour 200 tonnes, afin de nous conduire jusqu'au moment où le Comité ait reglé le contrat du charbon.

S'il y a eu erreur en ordonnant une trop grande quantité de ce charbon, je puis prouver que la Ville en a rien perdue. Le charbon a prouvé être d'une qualité supérieure et vallant la différence du prix, ce que prouve le resultat d'un attentif et impartial essaie fait par l'ingénieur a la Station des Pompes du Haut Niveau, une copie duquel vous trouverez ci-annexé. Je vous présente aussi, ici, un échantillon des deux charbons, lequel confirme l'exactitude du rapport, démontrant que le charbon acheté n'est pas seulement un meilleur charbon, mais que le charbon de Monsieur Knowles n'est pas d'une qualité dont l'ingénieur pourrait produire plus de cent livres de vapeur en faisant de son mieux, tandis que l'autre charbon a produit aisément, cent-dix livres de vapeur tout en ayant fait un plus grand devoir de 54,315 gallons dans dix heures

Archives de la Ville de Montréal

de manière que, en autant que le charbon "Welsh" est concerné, je crois qu'après tout une pas trop grande erreur a été faite.

A propos du charbon mou. J'ai essayé à acheter le charbon a meilleur marché d'après l'offre de Messieurs Kingman, Brown & Cie. à $3.65 la tonne et les faits en rapport avec ce sujet sont comme suit:-

Messieurs Kingman, Brown & Cie. commencèrent à livrer d'après l'ordre de 100 tonnes Samedi matin le 22 Septembre. Les premiers voyages étant passablement bons, lorsque tandis que j'étais sur les travaux avec l'ingenieur en chef, l'un des ingenieurs vint nous avertir que le charbon qui était alors delivré, il désirait que nous le voyions, qu'il contenait de 35% a 40% de poussière. Je me rendis avec lui et examinai le charbon et le trouva telque mentionné. J'ai immediatement téléphoné au Secretaire de telephoner aux Messieurs Kingman, Brown & Cie, d'envoyer du meilleur charbon, et que nous n'oserions nous servir de ce charbon de poussière, qu'il avait déjà atteint les grilles et était apte a les bruler, tout en étant pas de la valeur que nous payions. Ils répondirent qu'ils n'enverraient plus de charbon. Nous étions alors de court de charbon, et les conséquences furent que nous fûmes obligés de discontinuer de pomper a 7.30 a.m. jusqu'à trois heures de l'après midi, lorsque nous fûmes secourrus par Messieurs Cohen & Fils, lesquels mirent a notre disposition dix tombereaux pour charroyer le charbon lorsqu'ils furent demandés, et livrèrent du très bon charbon.

Après avoir examiné le charbon, le Gérant de Messieurs Kingman, Brown & Cie. avoua en presence de l'ingenieur en chef, que le charbon n'était pas ce qu'il devait être, et que la balance du charbon qu'il enverrait serait propre a nous satisfaire. Trois ou quatre jours plus tard, ils livrèrent la balance des 100 tonnes. Ce dernier charbon était réellement bon et fût mis attentivement de côté comme échantillon. Le 29 Septembre, j'écrivis a Messieurs Kingman, Brown & Cie. leur demandant de livrer 200 tonnes de charbon de la même qualité que celui de leur dernière livraison au prix mentionné dans leur lettre du 15 Septembre, les notifiant en même temps, que le charbon de leur dernière livraison avait été mis a part comme échantillon. Lorsqu'ils virent que nous avions gardés un échantillon du charbon de leur dernière livraison et que nous nous attendions a avoir du charbon de la même qualité, ils refusèrent tout

Archives de la Ville de Montréal

simplement l'ordre en disant qu'ils avaient vendus le charbon a d'autres et annulaient leur offre.. Ceci prouve que leur intention en citant leur prix de $3.65 la grosse tonne, était simplement de nous donner 35% a 40% de poussière.

Tant qu'aux autres offres que nous avons reçus. Une était de F. Robertson, offrant du charbon Intercolonial à $4.50; une de Mr.Torrance offrant du charbon de quatre mines differentes, à $4.17, $4.55, $5.05 et $5.55, tous ces charbons venant directement des mines. La suivante était une offre de Messieurs Evans Bros. offrant du charbon a vapeur à $3.74, simplement de la mine. Une autre de Mr.Baile, offrant du charbon a vapeur "Welsh" a $5.60. Une autre de messieurs Henderson, Locelace offrant du charbon "Old Sydney" a $3.80, venant directement de la mine . De manière que, après ce récit detaillé, j'ai raison de croire que mon Comité me supportera dans ce que j'ai fait dans l'interêt de la Ville, car je ne puis être blamé pour pertes, car il y en a aucune.

Une autre matière dont je désire aussi placer dans les régistres, est cette question du compte des deux experts, Messieurs Vanier et Nicholson, pour l'Épreuve du nouvel engin "Worthington"

Je désire mentionner ici, que ces deux Messieurs furent appointés par le Comité pour faire l'Epreuve, et je fus ordonné de les notifier de leur appointement. Il est vrai que le Comité passa une résolution au même temps que l'appointement allouant pour l'épreuve la somme de $200.00, mais le Comité ne m'a jamais donné instruction de notifier ces Messieurs du montant qu'ils devaient être payés. La resolution entière à paru dans les journaux dans le temps. J'ai donc notifié ces deux messieurs de leur appointement et leur ai demandé de répondre par écrit s'ils acceptaient, ce qu'ils firent. J'admets que je n'ai pas mentionné le montant, ne le croyant pas nécessaire, vu que je n'avais pas été ordonné d'en faire une mention speciale, mais je dois vous dire ici, que j'ai moi-même, personnellement notifié ces deux Messieurs, en conversation avec eux avant que j'eus reçu leur lettre acceptant l'appointement, que le montant voté par le Comité était bien petit, étant seulement que $200.00, mais aucun d'eux n'a répondu, cependant ils ont admis, en la présence du Sous-Comité que je leur ai mentionné le montant voté par le Comité.

Archives de la Ville de Montréal

6.J.6h

Archives de la Ville de Montréal

PROPOSAL TO THE

Montreal Water Works Committee

FOR LEAD PIPES, PIG LEAD AND TIN

Made by Soft English Pig Lead

Dated Montreal 26th June 1894

I The undersigned Contractor residing in Montreal No. 11 Hospital L Street, do hereby declare, that according to your advertisement dated for 30 tons Pig Lead have examined the Specifications exhibited in the Water Works office, and propose to your Committee to contract for the Lead Works and Block Tin, in the manner and on the conditions required by the said Specification, and upon the following terms, viz :

	Tendering Price.			
For each Ton of ½ inch Lead Pipe.				
For each Ton of ⅝ inch Lead Pipe..				
For each Ton of Soft Pig Lead	57	00		10 tons next week 20 tons about two weeks
For each lb. of Ingot Tin "Straits"				

The Price to be stated in Dollars and Cents, in figures well made, without erasures or alterations.

Signature of Party or parties Tendering

[signature]

Archives de la Ville de Montréal

C. J. Chisholm
withdrawing
his tender
12/7/94

Archives de la Ville de Montréal

Letter to Ord Lecler from
J P Langlois —
763a Ontario St —
asking for means to supply his
new House cor Lasalle & Marie Anne

letter handed to Supt —
25/7/94

Archives de la Ville de Montréal

40

Jos Langlois
for Marie
Marianne
Co. Lasalle

24/7/94

Archives de la Ville de Montréal

Subject: Requisition to lay water pipe in private street.

Office of the 2430

Superintendent of Water Works,

Montreal, July 24th.1894. 189

To the Chairman and Members

of the Water Committee.

Gentlemen,

Mr.Lucien Huot has made a requisition to have a water pipe laid in a private street connecting from Delorimier & Colborne Ave., as per attached plan in all amounting to 460 feet of pipes. As we have no appropriations of any kind for pipe laying, I have informed Mr.Huot that I would lay the matter before your Committee for decision whether you will ask for the necessary amount from the Council to do this work.

Yours truly,

Superintendent M.W.W.

Archives de la Ville de Montréal

Requisition to lay water pipe in private street.

2480

July 24th, 1894.

Lucien Huot
for amount in
Private Street
24/2/94

Mr. Lucien Huot has made a requisition to have a water pipe laid in a private street connecting from Delorimier to Colborne Ave., as per attached plan in all amounting to 450 feet of pipes. As we have no appropriations of any kind for pipe laying, I have informed Mr. Huot that I would lay the matter before your Committee for decision whether you will ask for the necessary amount from the Council to do this work.

Yours truly,

Superintendent M.W.W.

Archives de la Ville de Montréal

TO THE CHAIRMAN

AND MEMBERS OF THE WATER COMMITTEE.

@*@ @

GENTLEMEN/

I beg to lay before you a letter written by Prof. Johnston asking the permission of printing in the public press the analysis of water made by him and other professors, for the Corporation of Montreal.

I am of opinion that it would be as well that you should give this permission as it will save the Department from pay--ing for the printing of it themselves, as Professor Johnston explained to me, that if permission was granted by the Committee the Scientific Medical Journal would print them. Consequently, if it was needed in the Department for reference hereafter, it could be obtained very cheaply.

Seeing that a large amount of money has been paid for this scientific work, it would be as well to give the benefit of it to the medical profession.

The whole respectfully submitted.

[signature]

Superintendent M.W.W.

City Hall.

Montreal, June 19th. 1894.

Archives de la Ville de Montréal

AU PRESIDENT

ET AUX MEMBRES DU COMITE DE L'EAU.

@*@

MESSIEURS/

J'ai l'honneur de vous soumettre une lettre du Professeur Johnston,par laquelle ce monsieur demande la permission de faire publier l'analyse de l'eau de votre approvisionnement,que lui meme et d'autres professeurs ont faite pour la Corporation de Montreal.

Je suis d'avis que vous ferez bien de donner cette permission afin d'epargner au Department les frais de cette publication. Le Professeur Johnston fait savoir que le " Scientific Medical Journal " publiera cette analyse s'il en obtient la permission,et le Departement pourra en obtenir des copies a un prix minime.

Vu qu'une somme considerable a ete depensee pour cette analyse,la profession medicale devrait au moins en profiter.

Le tout reppsectueusement soumis.

Le Surintendant de l'Aqueduc.

[signature]

Hotel-de-Ville,

Montreal,Juin 19,1894.

Archives de la Ville de Montréal

Subject:

Office of the

Superintendent of Water Works,

Montreal, June 1894

RECEIVED JUN 18 1894 SUPT'S OFFICE M.W.W.

A. Davis Esq
Superintendent, M.W.W.

Dear Sir,

I have been asked by the publishers of the Montreal Medical Journal to obtain permission to publish the reports of analyses of the water supply made in 1891. If permission can be obtained the Journal will be willing to publish these reports as fully as possible at its own expense. Could you kindly inform me if this arrangement could be made and whether it is necessary to obtain the formal assent of the Water Committee?

I remain
Yours truly
Wyatt Johnston M.D.

address
1018 Sherbrooke St.

Archives de la Ville de Montréal

ATELIER DE L'AQUEDUC.

Montreal,3 Juillet,1894.

A.Davis Ecq.

Supt.de l'Aqueduc,

Cher Monsieur,

Mr.St.George vous envoya,en Avril dernier,une liste contenant les noms des rues ou se feraient des trottoirs permanents. Vous me passates cette liste apres m'avoir donne l'ordre de preparer un estime du cout des reparations a faire. C'est ce que je fis le 18 de Mai ,et vous envoya un rapport a ce sujet.

Plus tard vous m'ordonnates de faire toutes les reparations necessaires avant que les trotteirs permanents fussent commences,et selon votre ordre,tous les services pneumatiques defectueux,et toutes les boites pourries furent changes.

Vous me dites aujourd'hui que l'Echevin Hurteau se plaint que nous enlevons inutilement des robinets pneumatiques,vis-a-vis ses lots, rue sherbrooke. Je suis convaincu qu'aucun robinet n'a ete change ou remplacer dans aucune des rues indiquees sur la liste de Mr.St.George a moins qu'il ne fut en mauvais ordre

Votre obeissant serviteur,

(SIGNE) Chas.Lagace,Contre-maitre.

F.

Archives de la Ville de Montréal

Water Works Office

No. 60, St. Charles Borromée St.,

Montreal, July 4 1896

RECEIVED JUL 4 1896 SUPT'S OFFICE M.W.W.

A. Davis. Esq.
Supt. of Water Works.

Dear Sir

On June the 2nd last, our plumber Mazurette took out two air cocks, on account of the tubes being defective, opposite the vacant lot N 316 Sherbrooke Street, and belonging to Alderman Hurteau, and replaced them by Ground Cocks and boxes. he done this work at the same time that he was making other changes in the same Street, previous to the Road department making a permanent footpath

Your obedient Servant
John Mullen

Archives de la Ville de Montréal

ATELIER DE L'AQUEDUC.

Montreal, Juillet 4, 1894.

A. Davis Ecq.

Supt. de l'Aqueduc,

Cher Monsieur/

Le 2 Juin dernier, vis a vis le lot appartenant a Mr. Hurteau, No. 316 rue Sherbrooke, notre plombier Mazurette enleva 2 robinets pneumatiques defectueux et les remplaca par des robinets et boites ordinaires.

Il fit ce travail, ainsi que d'autres, en prevision des trottoirs permanents que lex Departement des Chemins devait faire.

Votre obeissant serviteur,

(SIGNE) John Fallon.

Archives de la Ville de Montréal

SUBJECT. Re amount of money remaining over from appropria-
-tion Paving Account. Removing hydrants etc:.

(COPY.)

Montreal, May 21st. 1892.

CITY SURVEYOR'S OFFICE.

A. Davis Esq.

Sup't. Montreal Water Works.

Dear Sir:-

In reply to your letter of the 19th. instant, asking me to state what amount of money we will have left over from our Paving Account for this year's work. It will be impossible for me to tell you exactly what amount we will have over, but if our work is as successful as last year, we will have a surplus as we have had several years.

I think if the Chairman of Finance will grant you that amount of money for removing your hydrants and renewing your services etc:, that he can count upon having a surplus from the Road Department, but I think it would be as well to have your money granted separately, so that there will be no confusion in the Expense Account.

Yours truly,

(SIGNED) Percival W. St. George

City Surveyor.

Archives de la Ville de Montréal

39

Supt. letter re-
accusations made
in the Finance
Committee

9/7/94

Archives de la Ville de Montréal

Montréal 30 Juin 1894

A. J. Savignac, Ecur. Echevin etc

Cher Monsieur

Je me suis permis de vous adresser une humble requête pour avoir vôtre appui, ainsi que celui de tout votre Comité de l'eau. —

Je l'aurai bien adressé au Président du Comité, mais, craignant de ne pouvoir être bien compris, j'ai pensé de m'adresser directement à vous, et, comme, j'ai entière confiance en votre sagacité, honneur, justesse et impartialité en toute cette affaire. — Je me redis, votre tout dévoué serviteur, & Humble employé. —

Carles Pierre

45

Recd. reply in Petitions of Chief Pierre for aid

17 July 1894.

Archives de la Ville de Montréal

19 10-93. 24 pads Form 21

Water Works Shop

No. 60, St. Charles Borromee Street

Montreal, 16th July 1894

RECEIVED JUL 17 1894 SUPT'S OFFICE M.W.W.

A. Davis, Esq.
Supt. of Water Works

Dear Sir,

Nothing can be done to the men charged throwing a bottle on Charles Pierre's head, as neither he nor the men with him on the work, saw who threw the said bottle. However Pierre says he would be very grateful to the Water Committee if they would give him something to pay his doctor, the lawyer's letter, and the pains he suffered by the mean act of unknown parties

Respectfully submitted
Charles Lagace
per
W.M.

I do not think the Dept. can entertain any such a claim as this
[illegible]

Archives de la Ville de Montréal

19 10-93. 24 pads Form 21.

Water Works Shop

No. 60, St. Charles Borromee Street

Montreal, 16 Juillet 1894

A. Dansereau, Ecr,
Surint. de l'Aqueduc

Cher Monsieur,

Rien ne peut être fait aux hommes accusés d'avoir jetté une bouteille sur la tête de Charles Pierre, parceque ni lui ni les hommes qui travaillaient avec lui, n'ont pas vu qui avait lancé cette bouteille. Cependant Pierre serait très reconnaissant si le Comité lui accordait quelque chose pour payer son medecin, son avocat et les douleurs qu'il a souffert par l'acte de malfaisants inconnus

Le tout respectueusement soumis

Charles Lagace,
per M.M.

Archives de la Ville de Montréal

Letter from Chas Pierre
Referred to the Supt. —

F.D.

11/7/94

Archives de la Ville de Montréal

Mr Lagace
Fined out about
about this as I never
Knew anything of

RECEIVED
JUL 11 1894
SUPT'S OFFICE
M. W. W.

Archives de la Ville de Montréal

ABNER KINGMAN.
THOS. B. BROWN.

P.O.BOX, 2028.

CABLE ADDRESS, KINGMAN.
WATKINS CODE.

BELL TELEPHONE No. 75.

14 PLACE ROYALE

Montreal, June 19th 1894

RICHARD COSTIGAN ESQ.

Chairman Water Committee

CITY HALL, MONTREAL

Dear Sir;-

In connection with the coal supply for the Montreal Water Works it has occurred to us that the Dominion Coal Co., might be able to supply your requirements by delivering coal at the Low Level Pumping Station in weekly quantities or as required throughout the Summer and Winter.

We could give you our regular Steam coal, the same as that used entirely by the Montreal Street Railway, The Redpath Sugar Refinery, The Merchants Manufacturing Co, Montreal Rolling Mills, and many other similar concerns.

By this method you would save the risk of fire, loss of interest, cost of double handling etc etc.

If this plan should meet with the approval of your Superintendent and Committee, we should be happy to lay reasonable prices before you. Awaiting your reply,

Yours truly

Kingman Brown & Co

Archives de la ville de Montréal

Kingman
Reduction
re Coal Supply
17 July 1894

Archives de la Ville de Montréal

Montreal June 29th 1894

To the Chairman and
Members of the Water Committee.

Gentleman,

Permit me to tender my services for the position occupied by the late John H. Leslie, in the Water Superintendent's office. I am at present and have been for some years engaged in the collection etc. of the Revenue in the Long Room, part of my duties being the keeping of the meter accounts in which I am thoroughly posted.

I can confidentley refer to the heads of this department.

Hoping you will favorably consider my application,

I am Gentlemen
Your obedient servant
Alcide Lamarche

Archives de la Ville de Montréal

47

A Lamarche
asking for
Leslie position
17 July 1894

Archives de la Ville de Montréal

Montréal 2 Juillet 94

Monsieur le Président du Comité de l'Eau
Conseiller municipal de la Cité.

En février dernier M. C. A. Pfister, chimiste a envoyé son compte pour travail analytique, au montant de $ 1920.00 calculés, d'après Conditions faites, à $ 40.00 par échantillon (Soient 48 échantillons ayant ~~fourni~~ exigé plus de 624 dosages). M. Pfister serait reconnaissant si on lui donnait communication de ce que le Comité a décidé à ce sujet.

C. A. Pfister 344 Craig St.

Archives de la Ville de Montréal

48

C. A. Pfister
re: his ap for
Analysis of water
17/7/94

wrote 18/7/94

Archives de la Ville de Montréal

EXTRACT

From the Minutes of a Meeting of the

Finance Committee

Held on the 7th September 189 4

Submitted claim from Mr. Lucien Huot.

Resolved: To refer it to the Water Committee with instructions to get the opinion of the City Attorney.

Certified

L. O. Daoust

City Clerk

Archives de la Ville de Montréal

Montréal 20 Août 1894

Mon cher Mr Hurtiau -

J'ai fait construire deux maisons qui sont divisées en quatre logements et qui sont prêtes à être occupées - Sauf que les tuyaux à l'eau ne sont pas connectés avec ceux de la rue - ce qui en rend l'habitation impossible - Le Département de l'eau refuse de faire cette ouvrage sous le prétexte qu'il n'y a pas de fonds, et qu'il faut attendre une appropriation spéciale du Comité des finances -
Je ne puis croire qu'il soit nécessaire d'attendre une appropriation pour faire des travaux de cette nature

que

Archives de la Ville de Montréal

qui sont de première urgence, et j'ose croire que votre Comité voudra bien autoriser le Comité de l'eau à faire le nécessaire pour fournir l'eau aux Citoyens, même sans appropriation spéciale -

J'attire votre attention ~~spéciale~~ sur ce cas particulier, car les dommages et les inconvénients qui en résultent sont considérables -

Votre Obt Sr

Lucien Huot

318 Rue St Paul -

Mr A Hurtiau -

Prest Comité des finances

Cité -

Archives de la Ville de Montréal

Lucien Kiroh

20 Août 1894

Que Maison Couture
[illegible] faire Cance-
[illegible]

Not entered in
Minutes
25/9/94

[illegible]

Rad & Atty

Archives de la Ville de Montréal

Supt's Report
re Comptroller's
letter nine - appropr.
exhausted —
13 Aug 1894

Archives de la Ville de Montréal

Subject: Break of Worthington Engine No.1, August 7th. '94.

Office of the 2484

Superintendent of Water Works,

Montreal, August 11th. 1894

To the Chairman,
and Members of the Water Committee,

Gentlemen,

I beg to inform you that the large Worthington Pumping Engine No.1 at the Low Level Station broke down at three o'clock on the 7th.inst. The nature of the break has since been discovered, it being the Water Plunger head facing on to the floating plunger found broken around the hub; likewise some of the large 3 inch. & 3/8 studs fastening same into place were broken and dropped in amongst the water valve. I am having a new pattern made for the broken part strengthening the weakest points in the construction and will get the engine running again as soon as possible.

I wish to state here that it was very fortunate that we had not a very much more serious accident, and in fact had it not been for the very close attention of our Chief Engineer and his Assistant, the result would have been a very costly break, as, perhaps the ends of the Water Cylinders would have broken out.

This engine, as I have stated before, requires a thorough over-hauling, as it has been running upwards of seven years without any expensive repairs; consequently, you may expect from time to time to meet with accidents of the same kind, particularly in the Water Plungers where

Archives de la Ville de Montréal

so much of the wroth iron comes in contact with water and naturally deteriorates quickly and should be taken apart and any weak points strengthened in proper time to prevent a repetition of such an accident as we have had already.

Fortunately the New Engine was just ready and hence we have had no delay in supplying water to the City through the new line of suction pipe around the settling basin.

Very truly yours,

Superintendent M.W.W.

Archives de la Ville de Montréal

Subject:

Office of the

Superintendent of Water Works,

Montreal, 11 Août 189 4

Au President et aux Membres
du Comite de l'Eau,

Messieurs,

Permettez-moi de vous informer que le gros Engin "Worthington No.1 à la Station du Bas-niveau a cassé à trois heures et demi, le sept courant. La nature de cet accident à depuis été découvert. La tête du piston plongeur qui fait face au plongeur flottant, a été trouvé cassé près de l'essieu; aussi quelqu'uns des verrous de 3 pouces et 3/8 tenant les plongeurs en place étaient cassés et s'étaient introduit dans la soupape à eau. Je suis a faire préparer unmpatron pour la partie cassée, faisant renforcir les parties faibles dans la construction, de manière que l'engin sera remis en fonction aussitôt que possible.

Je dois aussi ajouter, qu'il est surprenant que nous n'ayions pas eu un accident beaucoup plus sérieux; en effet, si ce n'eût été que de la minitieuse attention qu'a porté notre Ingenieur en Chef et son Assistent, nous aurions certainement a déplorer un accident beaucoup plus couteux, car peut-être les bouts des pompes à eau auraient-ils cassés.

Cet engin, comme je l'ai déjà dit, a besoin d'être entièrement réparé, ayant fait un service de plus de sept ans sans aucune réparations couteuses, et en conséquence vous devez vous attendre de jour en jour

Archives de la Ville de Montréal

a un accident de la même espèce, particulièrement au piston plongeurs, où tant de fer battu vient en contacte avec l'eau et naturellement se détériorant bien vite, lesquels devraient être mis en pieces et renforcis a temps afin d'eviter une repétition de l'accident dont nous avons eu tout récemment.

Heureusement que le nouvel engin était prêt, et nous a fourni le moyen de donner à la Ville l'eau nécessaire, par notre ligne nouvelle de tuyau d'aspiration près du basin.

Votre respectueux,

Surintendent de l'Aqueduc,

Archives de la Ville de Montréal

Supt. 53 Repair
re. breakdown
of No 1 Engine
13 Aug 1894

Archives de la Ville de Montréal

Subject.

Experts' report on test of Ne w Worthington Engine

Office of the

Superintendent of Water Works,

8485

Montreal, August 11th. 1894

To the Chairman,
and Members of the Water Committee,

Gentlemen/

I beg to present you the experts' report on the trial of the last new Worthington Pumping Engine prior to its acceptance by your committee which report I have carefully examined and found to be correct. The principal clause which is necessary for your Committee to know, is the last, which reads as follows:- "Your experts have therefore decided to recommend the Engine for acceptance by the Water Committee of the Council of the Corporation of Montreal and they thereby recommend same for such acceptance. They have reported that all materials and workmanship throughout in the make of this engine have been found to be of a high quality. The design being of a substantial character and the bearing surfaces ample. Throughout the trial the engine ran smoothly and well, even although working somewhat beyond its normal duty and capacity. The consumption of oil did not appear to exceed a warrantable amount.

In this trial this pumping engine has shown a capacity and working at 2% over the piston speed allowed by the contractors of 10, 524, 000 Imperial gallons. Its capacity at the limiting piston speed allowed by the Contractors is therefore 10,306,500 Imperial gallons in 24 hours, a quantity about 3% in excess of that which is required by contract,

Archives de la Ville de Montréal

so that in this respect also the contractors have exceeded their guarantee in the performance of the engine.

I have personally inspected the engine from the beginning of its erection until it has been completed and put into operation and have watched carefully its working from day to day until it was handed to the Experts for the trial, and since the Experts' trial we have been obliged to work the engine night and day delivering over 10,000,000 Imperial gallons per 24 hours.

I am glad to be able to state that I am perfectly satisfied with all the details of the engine and that it has fulfilled, to my satisfaction the entire promised duty and capacity in accordance with the contract, and I therefore recommend that the engine be accepted by your Committee immediately, as we have been obliged to force this engine into service and we are now fully responsible for everything pertaining to its working. Any delay in the acceptance of this engine will be simply adding unnecessary expenses, as the contractors have their engineers present and under pay up till the moment this engine has been officially delivered by them to your Committee.

Very truly yours,

Superintendent M.W.W.

Archives de la Ville de Montréal

Subject:

Office of the

Superintendent of Water Works,

Montreal, 11 Août 1894. 189

Au President,
& aux Membres du Comite de l'Eau,

Messieurs,

Je vous soumets respectueusement le rapport des Experts sur l'essai du Nouvel Engin "Worthington" avant qu'il soit accepté par votre Comité, lequel j'ai soigneusement examiné et dont je trouve correct. La principale clause dont il est nécessaire au Comité de prendre connaissance est la dernière, qui se lit comme suit:- "Vos experts ont donc décidés de recommander que cet Engin fût accepté par le Comite de l'Eau de la Corporation de Montreal, et par les présentes s'engagent à le recommander. Ils ont fait un rapport, que tous les materiaux et l'ouvrage en entier de cet engin est d'une qualité supérieure; le dessin étant d'un charactère substantiel et les points d'appui suffisamment forts.

Durant l'essai, l'engin a très bien travaillé, et d'une douceur remarquable, quoiqu'il travaillait quelque peu audelà de sa capacité et de son devoir normal. La consammation de l'huile a parue ne pas excéder un montant raisonnable.

Durant l'essai, l'engin a montré une capacité, et à travaillé 2% audelà de la rapidité du piston tel qu'allouée par les Contracteurs, soit disant, 10,524,000 (Gallons Imperial" Sa capacité a la vitesse limitée du piston tel qu'allouée par les contracteurs est donc 10,306,500 (Gallons Imperial) en 24 heures, excédant environ de 3% celle dont réclame le contrat, de manière qu'à cette égard aussi, les contracteurs ont excédés leurs guarantie dans l'accomplissement de cet Engin.

J'ai personnellement inspecté cet engin du commencement de son erection jusqu'à ce qu'il fût complété et mis en operation, et tout a la fois j'ai aussi surveillé de près sa manière de travailler, de jour en jour, jusqu'à ce qu'il fût transféré aux Experts pour l'essai, et depuis il nous a fallu le mettre en fonction jour et nuit, pompant plus de 10,000,000 de gallons Imperial d'eau par 24 heures.

Il me fait donc plaisir de pouvoir dire que je suis parfaitement satisfait de tous les details de cet engin et qu'il a rempli a mon entière satisfaction tous les devoirs, telque pourvu dans le contrat, c'est pourquoi je recommande que cet engin soit accepté immédiatement par votre comité, car nous avons été obligé de mettre cet engin en fonction, et maintenant nous sommes pleinement responsables pour tout ce qu'il en depend. Aucun délai a accepter cet engin, sera tout simplement qu'ajouter des dépenses inutiles, car les contracteurs ont leurs ingénieures présent et doivent être payés jusqu'au moment ou l'engin est délivré officiellement au Comité.

Votre dévoué,

Archives de la Ville de Montréal

Archives de la Ville de Montréal

Subject: Suspension of H.Filteau.

Office of the

2460

Superintendent of Water Works,

Montreal, 2 August 1894

To the Chairman,
and Members of the Water Committee,

Gentlemen,

I beg to enclose copy of notice, given this date, to H.Filteau, suspending him for reasons contained therein.

I regret exceedingly having to call the attention of the Committee again on the subject of the disturbance caused by this man, which has been a continual source of extreme annoyance to my Department and to my fonctions as Superintendent of the Department, not only in one way, but in many ways, detrimental to my duty.

I have, in addition to this complaint, tolerated this man beyond all endurance, but have failed to make any improvement with his conduct, as he has obeyed no one, from the time of my previous two predecessors, and it has now become impossible to endure the malicious conduct of such a person about the offices of the Water Department; therefore, I trust that you will take immediate action to remove this man from the offices of the Department, as he is of no possible services of any kind to the Department, on the contrary, he has become almost a public nuisance, in addition to his having given gross annoyance to nearly every employee connected with the office of the Water Works Department.

On this last occasion, you will all have noticed, that the Department is obliged to endure a public disgrace, as the whole matter has al ready received publicity.

Respectfully yours,

Superintendent M.W.W.

Enclo.

Archives de la Ville de Montréal

Subject: Re Suspension.

Office of the

Superintendent of Water Works,

Montreal, August 2nd. 1894

(COPY)

Mr.H.Filteau

Accountant, Water Works Department,

City Hall,

Dear Sir,

On account of your persisting continually to disturb the office and its employees, by your conduct, and lastly by having assaulted with a stick, the messenger of this Department, Mr.Marchand, whilst on the premises, and whilst he was performing his duty, you must consider yourself suspended from duty from to-day.

Yours truly,

(Signed) A. Davis

Superintendent M.W.W.

Archives de la Ville de Montréal

Subject: Suspension de H.Filteau.

Office of the

2460

Superintendent of Water Works,

Montreal, 2 Août 1894

Au President
et aux Membres du Comite de l'Eau.

Messieurs,

Je vous soumets respectueusement une copie de la notice que j'ai donné, aujourd'hui même, a H.Filteau, le suspendant de ses fonctions pour les raisons dont je mentionne dans cet avis.

Je regrette excessivement d'être obligé d'attirer, encore une fois, votre attention sur les troubles que cause cet homme, qui ont été une source continuelle de tracasseries extrême à mon Department et à mes fonctions de Surintendant de ce même Department, non pas seulement d'une seule manière, mais de bien des manières, au détriment de mes devoirs.

J'ai, en sus de cette plainte, toleré cet homme audelà de toute expression, mais il m'a été impossible d'améliorer sa conduite, car il n'a obeit a aucun de mes deux prédecesseurs, et il est maintenant impossible d'endurer la conduite malicieuse d'un tel homme dans les bureaux du Département de l'Aqueduc, c'est pourquoi j'espère que vous prendrez des mesures immediates afin d'éloigner cet homme des bureaux de mon Département, car il est d'aucun service possible, bien au contraire, il est devenu presque une nuisance publique, tout en ayant causé de serieux troubles à presque tous les employés en rapport avec le Département de l'Aqueduc.

En cette occasion, comme vous l'avez sans doute tous remarqué, le Département a eu a endurer les dérisions de l'opinion publique, cette matière ayant déjà reçus la publicité de la presse.

Votre respectueux,

Le Surintendant de l'Aqueduc.

Archives de la Ville de Montréal

Subject:

Office of the

Superintendent of Water Works,

Montreal, 2 Août 1894

(COPIE)

Mr.H.Filteau
Comptable, Departement de l'Aqueduc,
Hotel-de-Ville,

Monsieur,

Comme vous persistez continuellement a créer le désordre dans le bureau, par votre mauvaise conduite, et tout dernièrement, en ayant frappé avec un bâton, le messager du Departement, Mr.Marchand, lorsqu'il était sur les prémisses, employé a l'accomplissement de ses devoirs, je vous suspends de vos fonctions à dâter d'aujourd'hui,

Votre dévoué,

(Signé) A.Davis

Surintendent de l'Aqueduc,

Archives de la Ville de Montréal

35

Sub. Committee's
report re. Suspension
of Mr H. Filteau
25 Sept 1894

Re. Filteau
Suspension
7 Aug 1894

Archives de la Ville de Montréal

30% duty
35¢ per 100 lbs freight.
$2.00 for entry & cartage

Contract X

-:- COMPARATIVE TABLE OF TENDERS FOR METERS -:-

Kind	GARTH & COY. Crown F.O.B. Cars, N.Y.	GARTH & COY. Crown Delv'd in Montreal.	GARTH & COY. Nash F.O.B. Cars, N.Y.	GARTH & COY. Nash Delv'd in Montreal.	R.H.BUCHANAN: Worthington Delv'd in Montreal.	UNION WATER METER Company: Union F.O.B. Cars, Worcester	UNION WATER METER Company: Union Delv'd in Montreal.	GOWER & COY. Crown F.O.B. Cars, N.Y.	GOWER & COY. Crown Delv'd in Montreal.	GOWER & COY. Empire F.O.B. Cars, N.Y.	GOWER & COY. Empire Delv'd in Montreal.	GOWER & COY. Nash F.O.B. Cars, N.Y.	GOWER & COY. Nash Delv'd in Montreal.
¾"	$13.90	$20.15	$9.90	$14.90		(x)		14.25	$20.59	13.50	$19.59	10.00	$15.02
5/8"	13.90	20.15	9.90	14.90	$16.70	$12.50	$18.25						
¾"	23.10	32.17	14.60	21.03	25.40	18.50	26.05	23.50	32.68	30.12	28.20	14.75	21.20
1"	30.90	42.39	19.90	27.94	34.70	26.50	36.45	32.00	43.78	27.25	37.51	20.50	28.69
1½"	55.00	73.75	37.50	50.92	48.00	42.00	56.60	55.50	74.40				
2"	75.00	99.92	60.00	80.25	53.00	63.00	83.90	76.00	101.23	47.25	63.60		
3"	150.00	197.80	100.00	132.45	116.00	106.50	140.45	151.50	199.80				
4"	300.00	393.61	240.00	314.84	337.00	209.00	274.35	302.00	396.10	213.50	280.14		
6"	600.00	785.48	450.00	588.55		450.00	587.00	604.00	790.56				
8"						750.00	977.00						
10"						1000.00	1302.00						
12"						1250.00	1627.00						

(x) Union Meters are F.O.B. Cars, Worcester, subject to rebate of Freight to Montreal.

Archives de la Ville de Montréal

Tenders for Mileo
Tabulated —
25 Sept. 1894

Contract awarded
to Contois & Co

Montréal, Hôtel-de-Ville
25 Septembre 1894

MM.
Le président et les membres
du Comité de l'Eau.

Messieurs,

Veuillez, je vous prie, accepter mes bien sincères remercîments pour la bonté que vous avez eue de me réintégrer dans ma place. J'espère bien l'occuper désormais sans être pour vous la cause de nouveaux ennuis — au moins ferai-je pour cela tous mes efforts. Avec l'espérance d'y réussir, je demeure,

Messieurs,

Votre très humble et
très dévoué serviteur

A. Filteau

Archives de la Ville de Montréal

N. Dilleau 56
thanking the
Committee
25/9/94

Archives de la Ville de Montréal

Re. John McDougall's account asking to be paid $8,000. on account of their contract.

Office of the Superintendent
of
WATER WORKS.
****

TO THE CHAIRMAN
AND MEMBERS OF THE WATER COMMITTEE.

GENTLEMEN,

I enclose an account from Mr. John McDougall wishing to be paid on account of his contract, $8,000.

I have personally examined the material on our grounds, consisting of the Turbine Wheels and Elbows and connections thereto, likewise water ends, connecting rods, cross heads, &c., at the works. I am satisfied that the statement herein made by John McDougall is correct, and I recommend that the amount be allowed him, as asked for.

Yours respectfully,

Superintendent M.W.W.

Montreal, September 24th. 1894.

Enclo.

Archives de la Ville de Montréal

Montreal, Oct. 6th, 1894.

To the Mayor

and Members of the City Council:-

Gentlemen:-

We the undersigned Coal Merchants of the City of Montreal beg to call your attention to the advertisement calling for new tenders for Steam Coal signed by A. Davis, Esq., Superintendent of the Water Works. The tenders called for ask that "The Coal be screened in Montreal" before delivery. We call your attention to this condition which is entirely against the interest of the Citizens of Montreal as the labor involved in so doing adds much to the cost and is not necessary when Coal can be purchased screened at the Mines. The screening at the Mine is done by proper machinery specially adapted for that purpose.

We call your attention to the fact that although a large quantity of Coal is sold in Montreal for steam purposes none is sold on the conditions laid down by Mr. Davis the Superintendent of the Water Works, namely: that the Coal is to be screened in Montreal. The result of this stipulation, viz: for Coal to be screened in Montreal prevents many of our Merchants tendering and this deprives the City of advantageous competition.

Yours respectfully,

N. M. Morales

Evans Brothers

Henderson & Hoeltzer

F. J. Morris, C.

D. Whelan

Archives de la Ville de Montréal

Laurent Arnaud Lecours
& Labrecque Cousineau Liés

Archives de la Ville de Montréal

Coal merchants

re Coal contract

Presented to Council 8 Oct 1894
Presenté au Conseil 18

Referred to Water
Renvoyé à .....

Archives de la Ville de Montréal

Re Coal Merchants' petition.

TO THE CHAIRMAN
AND MEMBERS OF THE WATER COMMITTEE.

GENTLEMEN,

With regard to the protest sent to the Mayor and City Council regarding the form of Specification and tenders for Coal for the Water Department; These gentlemen calling the attention of the City Council to the interests of the City of Montreal . First, if they had changed the phrase in place of "interest of the City of Montreal" and had said "in the interests of the Coal Merchants of Montreal" it would have been a little more correct.

In the first place, the form of tenders asking for coal to be screened in Montreal, on the wharf or immediately before delivery is the same form of specification that has been used by the Water Department for years before my appointment, and to prove the necessity of adopting such specification, and working closely to it, I beg to bring before you the following facts: Last year, to a great extent, the Committee were disposed to favour a number of Coal Merchants in dividing up the contract, some of those were successful, whose names are on the protest, in supplying us with coal unscreened, and what was the result. In place of these gentlemen having been held responsible, as per the present specification for losses caused by ignition of foreign matters of the coal, they were allowed to escape this obligation and the result was that in January, the coal ignited and became on fire in the shed, and although every precautions possible had been taken to ventilate the piling of the coal, it got on fire so rapidly that the side of the coal shed had to be torn down and men and horses had to be employed night and day to remove fully one half of the burning coal, outside which consisted in a loss to the City upwards of $2000.00.

Therefore, the Aldermen and citizens who are really interested in the welfare of the City will see that it is only just that all precautions should be taken against a repetition of this same damage caused last winter by having a proper specification followed regardless of the

Archives de la Ville de Montréal

patronage that these Coal Merchants may offer. I have no favour or patronage to look for from any of them or others, I simply have my duty to perform. I make my statement positive and I defy to be contradicted by any disinterested Experienced engineer.

Yours truly,

Archives de la Ville de Montréal

Devis pour Charbon: Protêt des Marchants de Charbon.

AU PRESIDENT,
ET MEMBRES DU COMITE DE L'EAU.

MESSIEURS,

En rapport au protêt envoyé au Maire et aux Echevins, à propos de la Forme des Devis et Soumissions pour le charbon pour le Département de l'Eau, ces Messieurs attirant l'attention des Echevins aux intérêts de la Ville de Montreal. En premier lieu, s'ils avaient changés la phrase afin qu'au lieu de lire "Dans l'intérêt de la Ville de Montreal" elle ait lue "Dans l'intérêt des Marchants de Charbon de la Ville de Montreal" cela aurait été un peu plus exact.

Premièrement, la Forme des Soumissions exigeant que le charbon fût criblé à Montreal, sur le quai ou immediatement avant d'être livré, est la même forme dont se servait le Département de l'Eau des années avant mon appointement, et afin de prouver la nécessité de l'adoption d'un pareil devis et d'en exiger la conformité, je vous rapellerai les faits suivants: L'année dernière, pour la plupart, le Comité était disposé a favoriser un nombre de Marchants de Charbon, en divisant le contrat, quelqu'uns d'eux, dont les noms sont sur le protêt, réussirent a fournir le charbon sans qu'il fût criblé, et quoi en a été le résultat? Au lieu d'avoir été tenus responsables, d'après le devis, de la perte causés par l'ignition spontanée du charbon par des matières sulfuriques, ces Messieurs obtinrent la permission de s'exempter de cette obligation, et le résultât a été, qu'au mois de Janvier dernier, le charbon pris feu dans le nangar, et quoique toutes les précautions possibles furent prises, le feu se répandit avec une telle rapidité, qu'il nous fallu démolir tout un côté du nangar et employer des hommes et des chevaux jour et nuit pour âter la motié du charbon qui avait brulé, outre la perte causée à la Ville d'audelà de $2000.00

Donc, les Echevins et Citoyens qui s'intéressent réellement au bien-être de la Ville de Montreal verront qu'il est juste que toutes les précautions possibles soient prises afin d'exempter une repetition des dommages causés l'hiver dernier, en faisant des devis a cet effet, ne se souciant guère du patronage que pourraient offrir ces

Archives de la Ville de Montréal

Marchants de Charbon. Je n'ai aucune faveur ou patronage a chercher a m'attirer d'eux ou d'autres, je n'ai que mon devoir a accomplir.

Je fais ce rapport positivement, et je ne crains d'être contredit par aucun ingénieur competent désinteressé.

Votre respectueux,

Surintendant de l'Aqueduc.

Archives de la Ville de Montréal

58

Protest from
Coal Merchants
& Supts Repark
as Same —
Oct 9/94

Archives de la Ville de Montréal

Re. Purchase of Coal, &c.

TO THE CHAIRMAN,
AND MEMBERS OF THE WATER COMMITTEE.

GENTLEMEN,

As the public has been impressed by the newspapers that [illegible] with regard to the purchase of coal, &c, I find it my duty to place the whole matter on record before you in order that the Press, if necessary, may give the public the proper and correct statement of all matters connected with this coal business as far as I am concerned, as I do not think that it is doing me justice to have from time to time, particularly the French papers, issued publications in a manner, and rather in a tone of insinuation that is anything [illegible]

I have been blamed for purchasing too large a quantity of "Welsh" coal from Messrs. Cohen & Son and at too high a price. As far as I am concerned, when I gave an order for two hundred tons of "Welsh" coal, I had first made enquiries from the various coal merchants through the Secretary who informed me that we could get no offers from anyone, except from Messrs. Cohen & Son. After I had examined the coal, I decided to give an order for two hundred tons to tide us over the time until the Committee would settle the coal contract.

If there has been any errors in ordering too much of that coal, I can prove that the City has lost nothing by it. The coal has proven to be of much better quality and is worth the difference in price [illegible] a comparative test made at the High Level Station by the engineer, the report of which copy I attach. I also present you here, a sample of the two coals which bears out the correctness of the report, showing that not only the coal that was bought is a better coal, but that the coal from Mr. Knowles was not of a quality that the Engineer could produce more than one hundred pounds of steam to [illegible] his best, whilst the other produced freely one hundred and ten pounds of steam and doing greater duty by 54,315 gallons in ten hours, so that, as far as the "Welsh" coal is concerned, I think I have proven that no

Archives de la Ville de Montréal

great error after all has been made.

With regard to the soft steam coal. I have tried to purchase cheaper coal, as per the offer of Messrs.Kingman, Brown & Co. at $3.65 per ton, and the facts in connection with this are as follows:-

Messrs.Kingman, Brown & Co. started to deliver on the order of 100 tons on Saturday morning, September 22nd., and the first few loads were fairly good coal; whilst I was on the works, with the [illegible] that was then being delivered, he wished us to look at, as it was about 35% to 40% slack. I walked down with him and examined the coal and found it as stated. I immediately telephoned the Secretary to telephone to Messrs.Kingman, Brown & Co. to send better coal, and that we would hardly dare to use the slack coal, as it was already running on the bars and would burn them out, outside of not being of the value we were paying. They replied they would send no more coal. We were then very short of coal and the consequence was that we were obliged to stop pumping at half past seven in the morning and remained stopped until three o'clock when we were relieved by Messrs.Cohen & Son coming to our rescue putting ten carts to draw coal, when they were asked, and they delivered very good coal.

After Messrs.Kingman, Brown & Co's Manager visited the coal, he stated to the Chief Engineer, that the coal was not what it should have been, and that he would deliver the balance of the order of such coal that would satisfy us. Three or four days afterwards, they delivered the balance of the 100 tons. This last coal was really good and was put carefully to one side, as a sample and on the 29th.September I wrote to Messrs.Kingman, Brown & Co. [illegible] the same as their last delivery and notifying them that I had kept it for a sample, as per their price by their letter of the 15th.September. When they found that we had kept a sample of their last delivery and that we expected coal the same as the sample, they simply declined the order and stated that they had sold the coal to other parties and withdrew their offer. This went to prove that their quoted price of $3.65 per gross ton delivered, was simply with the intention of giving us 35% to

Archives de la Ville de Montréal

Le récit fait dans ce rapport est juste et correct, et je suis prêt a faire a cet effet une déclaration, et si cela peut être appelée une erreur de ne pas avoir mentionné dans mon avis a ces deux Messieurs, le montant voté par le Comité, ce ne peut être consideré comme étant qu'une bien petite erreur après tout, car j'en suis bien certain que dans ce cas aussi, la Ville n'a rien perdue, car ces experts n'ont jamais eu l'intention de faire une pareille épreuve pour $200.00, et que le montant voté ait été mentionné ou non, leur charge n'aurait pas été changée. Les faits étant, qu'il y a environ six ans, quand l'engin Gilbert qui a couté $20/000.00 fût essayé, le montant payé aux experts pour cette épreuve fût $1,500.00, et pour l'epreuve d'un engin ayant couté $55,000.00, étant un engin composé ayant six cylindres, quatre a vapeur et deux a eau, et l'une des épreuves scientifiques des plus élaborées qui puisse être ~~xxxx~~ faite fût conduite a travers tous les details possibles afin de pouvoir trouver toute faiblesse ou autre besoin a cet engin, qui n'était pas entièrement d'après le contrat, et un rapport très complet fût presenté a votre Comité, lequel a été accepté.

J'ai fait ce rapport avec l'intention d'avoir les faits exacts mis dans les registres, et afin d'exempter tous malentendus ou fausses informations aux Echevins, particulièrement a ceux qui n'ont pas eu l'occasion d'être mis au courant des faits exacts se rapportant aux sujets traités plus haut, et induits en erreur en recevant de fausses nouvelles quelques fois a dessein des partis interessés.

Votre respectueux,

Surintendant de l'Aqueduc.

Montreal, 9 Octobre 1894.

Archives de la Ville de Montréal

59

Supt Republic
re Coal question
of Coal
Oct 9/94

Archives de la Ville de Montréal

Re order for 60 extra.

November 5th.1894.

W.M.Knowles Esq.,

Coal Merchant,

Montreal.

Dear Sir,

Yours of November 3rd. to hand.

I regret that it is not in my power to order the 60 tons extra, as we have not the money necessary to cover more than 850 tons.

Yours truly,

Chairman Water Committee.

Archives de la Ville de Montréal

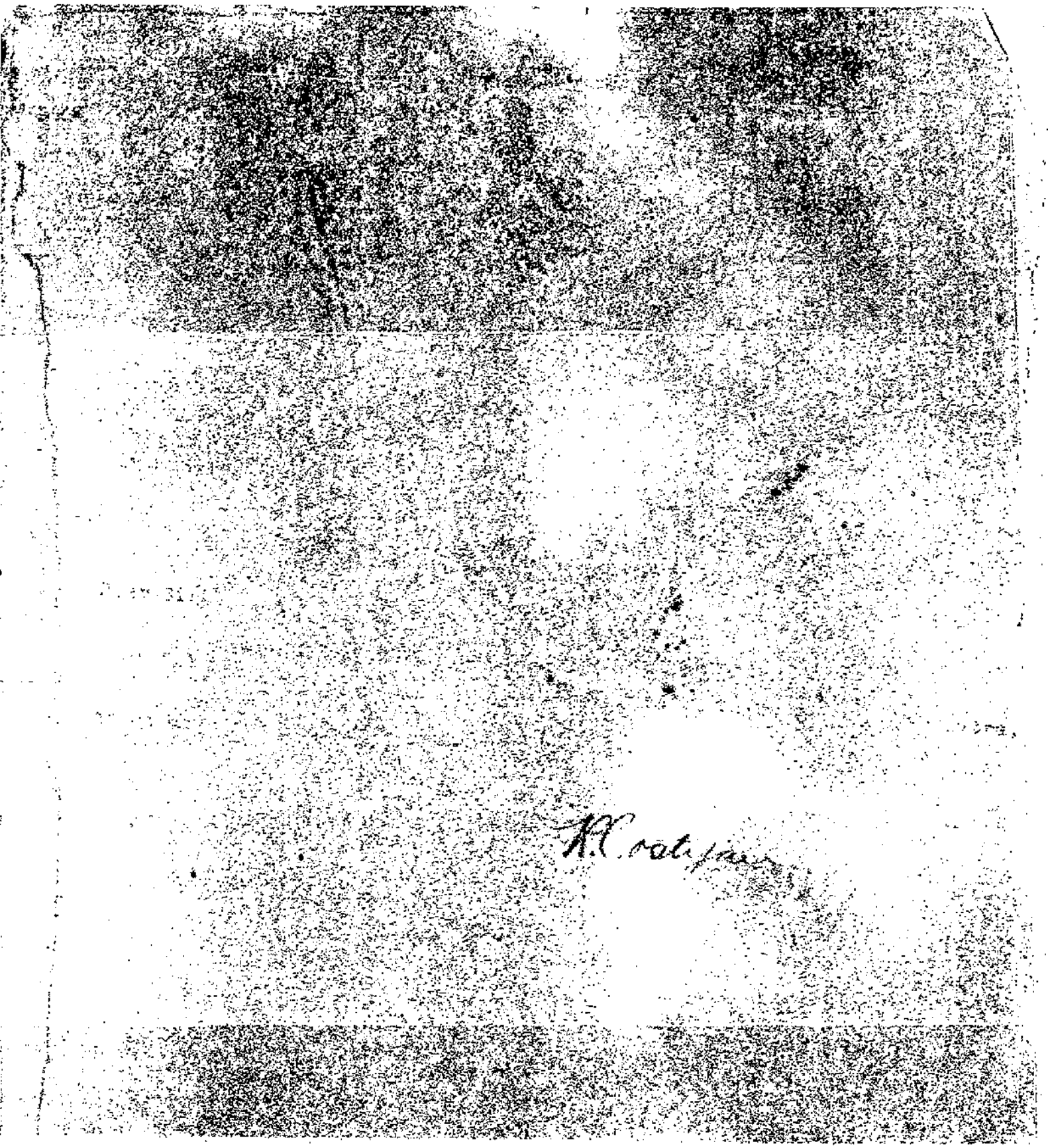

Archives de la Ville de Montréal

W. M. KNOWLES & CO.

- - IMPORTERS AND DEALERS IN - -

BITUMINOUS and ANTHRACITE

COAL,

9 CUSTOM HOUSE SQUARE,

TELEPHONE 769

Montreal, Nov. 3rd, 1894 189

To the Chairman of the Water Committee,

Montreal,

Dear Sir:-

With reference to the Welsh Anthracite Coal ordered for the McTavish Street Reservoir. We beg to say that after we have completed the 250 tons from the wharf we find that we shall have left about 60 tons. We shall be glad if you could let us know on Monday if you will accept this small balance at the Contract price.

Yours truly,

W. M. Knowles & Co.

Archives de la Ville de Montréal

W. McKnowles
Letters. Coal,
H. L. P. Station
Nov 3/94

Archives de la Ville de Montréal